WOJEWODA
Kujawsko-Pomorski

PRACOWNIA PROJEKTOWO - INWESTYCYJNA
INŻYNIERIA SANITARNA - mgr inż. Sławomir Matuszak
ul. Rynek 25
86-200 Chełmno
tel. kom: 0- 691-722-738
e-mail: inzynieriasanitarna@wp.pl

Z up. Wojewody
Kujawsko-Pomorskiego
Małgorzata Pawska
p.o. Kierownika Oddziału
Architektury i Budownictwa
w Wydziale Infrastruktury

PROJEKT BUDOWLANY

Załącznik do decyzji nr 94/2013
z dnia 27.05.2013 r.

podpis

egz. nr **6**

Temat

BUDOWA SIECI KANALIZACJI SANITARNEJ I PRZYŁĄCZA WODOCIĄGOWEGO W UL. NAKIELSKIEJ, KASPRZAKA, PODGÓRNEJ W KORONOWIE

Obiekt

KANALIZACJA SANITARNA, PRZYŁĄCZE WODOCIĄGOWE

KORONOWO, UL.NAKIELSKA, KASPRZAKA, PODGÓRNA

Numery działek	~~431/1, 389, 436/1~~, 431/2, ~~388, 495/4, 343/1, 1152/3, 1130, 1134, 343/2, 413/3, 1197~~ 495/4

Inwestor

GMINA KORONOWO

PLAC ZWYCIĘSTWA 1, 86-010 KORONOWO

Branża

SANITARNA, ELEKTRYCZNA

Projektował

Imię i nazwisko	Data	Pieczęć, Podpis
mgr inż. Sławomir Matuszak	5.11. 2009 r	***mgr inż. Sławomir Matuszak*** *upr. bud. do projektowania i kierowania robotami. bud. bez ograniczeń w specjalności instalacyjnej w zakresie sieci, instalacji i urządzeń cieplnych, wentylacyjnych, gazowych, wodociągowych i kanalizacyjnych* *nr ewid.: KUP/0139/PWOS/05*
tech. Roman Balcerowski	5.11. 2009 r	***tech. Roman Balcerowski*** *uprawnienia budowlane do projektowania w specjalności instalacje i sieci elektryczne* *nr ewid.: 5475/Gd/93*

Sprawdził

Imię i nazwisko	Data	Pieczęć, Podpis
mgr inż. Robert Rokicki	5.11. 2009 r	***mgr inż. Robert Rokicki*** *upr. bud. do projektowania bez ograniczeń w specjalności instalacyjnej w zakresie sieci, instalacji i urządzeń wodociągowych i kanalizacyjnych cieplnych, wentylacyjnych, gazowych,* *nr ewid.: ABI-OI/7131/2/2000*
mgr inż. Mieczysław Szczygieł	5.11. 2009 r	***mgr inż. Mieczysław Szczygieł*** *uprawnienia budowlane do projektowania bez ograniczeń w specjalności instalacje i sieci elektryczne* *nr ewid.: GP.I.7342/75/TO/91*

XI.2009

SPIS ZAWARTOŚCI

CZ. OPISOWA

❖ *BRANŻA SANITARNA*

1. Wstęp…… 3
2. Opis projektowanych rozwiązań…… 4
   2.1 Sieć kanalizacji sanitarnej…… 4
   2.2 Przyłącze wodociągowe…… 13
3. Uwagi końcowe…… 15

❖ *BRANŻA ELEKTRYCZA*

1. Podstawa opracowania…… 17
2. Zakres opracowania…… 17
3. Stan projektowany …… 17
4. Wewnętrzne linie zasilające …… 17
5. Rozbudowa istniejących tablic głównych (licznikowych) budynków oraz zabezpieczenie główne projektowanych wlz-tów:…… 18
6. Ochrona od porażeń…… 18
7. Uwagi końcowe …… 19
   Obliczenia techniczne…… 19

❖ Oświadczenie projektanta i sprawdzającego *o sporządzeniu projektu budowlanego zgodnie z obowiązującymi przepisami* …… 20

❖ Informacja BIOZ…… 20
❖ *Dokumentacja geotechniczna*…… 23

Załączniki:

- *Uprawnienia projektantów i sprawdzających wraz z zaświadczeniami o przynależności do izby inżynierów,*
- *Warunki techniczne wydane przez ZGKIM Koronowo ,*
- *Uzgodnienie z GDDKiA w Bydgoszczy*
- *Opinia ZUD + uzgodnienia branżowe,*
- *Zestawienie właścicieli działek + uzgodnienia*
- *Wypisy z rejestru gruntów,*
- *Decyzja o środowiskowych uwarunkowaniach zgody na realizację przedsięwzięcia*
- *Decyzja o lokalizacji inwestycji celu publicznego.*

CZĘŚĆ RYSUNKOWA

rys.	***1***	*Mapa poglądowa*	-----
rys.	***2***	*Mapa stanu prawnego*	*skala 1:2000*
rys.	***3***	*Plan zagospodarowania terenu*	*skala 1:500*
rys.	***4***	*Profil podłużny – grawitacyjna kanalizacja sanitarna – sieć*	*skala 1:100/500*
rys.	***5***	*Profil podłużny – ciśnieniowa kanalizacja sanitarna – sieć*	*skala 1:100/500*
rys.	***6***	*Profil podłużny – grawitacyjna kanalizacja sanitarna – przykanaliki*	*skala 1:100/250*
rys.	***7***	*Profil podłużny –przyłącze wodociągowe*	*skala 1:100/500*
rys.	***8***	*Schematy studni rewizyjnych, kaskadowych, rozprężnych*	-----
rys.	***9***	*Schematy przepompowni ścieków strefowych i zagrodowych*	-----
rys.	***10***	*Schematy elektryczne*	-----

OPIS TECHNICZNY – BRANŻA SANITARNA

1. Wstęp

1.1 Dane ogólne

1) **Inwestor:** **GMINA KORONOWO**
Plac Zwycięstwa 1
86-010 Koronowo

2) **Adres budowy:** **ul. Nakielska , Kasprzaka, Podgórna - Koronowo**

1. 2 Podstawa opracowania

- Umowa z inwestorem,
- Plan sytuacyjny terenu,
- Uzgodnienia z użytkownikami uzbrojenia podziemnego,
- Uzgodnienia międzybranżowe,
- Obowiązujące przepisy i normy.

1.3. Przedmiot i zakres opracowania.

Przedmiotem niniejszego opracowania jest projekt budowy sieci kanalizacji sanitarnej wraz z zasilaniem energetycznym przepompowni oraz przyłącza wodociągowego w ul. Nakielskiej, Kasprzaka, Podgórnej w Koronowie. Projektowane przewody wod-kan prowadzone będą w istniejących pasach drogowych. Inwestycja nie znajduje się w granicach terenu górniczego.

Zakres opracowania obejmuje:

K A N A L I Z A C J A S A N I T A R N A

Podstawowe dane:

- **kanały sanitarne PVC klasy S (8,0 kN/m^2) ø 200mm – 595,5m**
- **kanały sanitarne PVC klasy S (8,0 kN/m^2) ø 160mm – 83m**
- **rurociągi ciśnieniowe, dwuwarstwowe PE-HD PE100+ De90 SDR17 PN10 –307,5m**
- **rurociągi ciśnieniowe, dwuwarstwowe PE-HD PE100+ De63 SDR17 PN10 –134,0m**
- **studnie żelbetowe Dn 1200 – 20szt**
- **studnie PP 425mm – 13szt**
- **studnia rozprężna Dn 1200 – 2szt**
- **studnia rozprężna Dn 1000 – 1szt**
- **przepompownie indywidualne – 5szt**
- **przepompownie strefowe – 2szt**

P R Z Y Ł Ą C Z E W O D O C I Ą G O W E

Podstawowe dane:

- **nawiertka z zasuwą Dn 200/63 – 1szt**
- **rurociągi ciśnieniowe PE-HD PE100 De63 SDR17 PN10 – 113m**

1.4. Dane ogólne - stan istniejący.

Na przedmiotowym obszarze istnieje sieć wodociągowa, natomiast brak jest kanalizacji sanitarnej. Ponadto istnieje sieć elektryczna i telekomunikacyjna.

2. Opis projektowanych rozwiązań.

2.1. Sieć kanalizacji sanitarnej

2.1.1. Dane ogólne

Odprowadzenie ścieków sanitarnych projektuje się kolektorami **PVC Ø 0,2m, 0,16m klasy S, SN8 (8,0 kN/m²)** produkcji **PIPE LIFE** lub równoważnych. Na sieci kanalizacji sanitarnej zaprojektowano rewizyjne studnie żelbetowe Dn 1200 oraz PP 425mm.

2.1.2. Technologia wykonania robót

2.1.2.1. Roboty ziemne pod kanalizację grawitacyjną

Przed przystąpieniem do robót ziemnych wykonać pomiary geodezyjne rzędnej dna istniejącej studzienki i porównać ją z rzędną projektowaną. Roboty ziemne należy prowadzić zgodnie z PN-B-06050:1999 i PN-B-10736;1999.
Wykopy realizować od najniższego punktu kolektorów, aby zapewnić grawitacyjny odpływ wody z wykopu w dół po ich dnie. Wydobyty grunt powinien być składowany z jednej strony wykopu, z pozostawieniem pomiędzy krawędzią wykopu a stopką odkładu wolnego pasa terenu o szerokości minimum 1,0 m dla komunikacji. Wykopy wykonywać sprzętem mechanicznym, natomiast w pobliżu istniejącego czynnego uzbrojenia podziemnego wykopy realizować ręcznie. Roboty ziemne prowadzić metodą wykopu otwartego, wąsko-przestrzennego, szalowanego o szerokości w świetle ok. 1,3 m. Wykopy pod PSs1 wykonać metodą zapuszczania kręgów (studniarską). Do zasypywania wykopów można użyć gruntu rodzimego po wykonaniu badań geotechnicznych i stwierdzeniu przydatności gruntu do zagęszczenia i zasypania wykopu. W przypadku miejscowego wystąpienia innego gruntu rodzimego niż piasek należy materiał do zasypania wykopów uzgodnić z inspektorem nadzoru. Do zasypywania wykopu użyć piasku. Jeżeli wykop osiągnie głębokość większą niż 1m od poziomu terenu, należy wykonać zejście do wykopu. Odległość pomiędzy zejściami do wykopu nie powinna przekraczać 20,0m. Wchodzenie i wychodzenie z wykopu po rozporach jest zabronione. Wszystkie napotkane przewody podziemne na trasie wykonywanego wykopu, krzyżujące się z wykopem powinny być zabezpieczone przed uszkodzeniem, a w razie potrzeby podwieszone w sposób zapewniający ich eksploatację. Dno wykopu powinno być równe i wykonane ze spadkiem na poziomie wyższym od projektowanych rzędnych o około 0,15 m. Pogłębienie wykopu realizować bezpośrednio przed ułożeniem podsypki piaskowo-żwirowej lub elementów dennych studzienek lub rurociągu. Prace instalacyjne wykonywać w wykopie całkowicie odwodnionym.
Przed ułożeniem rurociągów wykonać podsypkę żwirowo-piaskową o kącie opasania rurociągu 120° i grubości 0,15 m, a po ułożeniu rurociągu obsypkę i zasypkę piaskową o grubości 0,3m nad rurociągiem, zagęszczając poszczególne warstwy. Układając rurociąg należy pamiętać, aby rury miały jednakowe podparcie na całej swojej długości oraz nie przesuwały się podczas obsypywania i ubijania wskutek przesunięcia w górę lub nacisków sprzętu budowlanego. W miejscach łączenia rur, w podłożu należy wykonać niecki montażowe o szerokości odpowiadającej 2-3 krotnej szerokości kielicha. Po sprawdzeniu szczelności rurociągu można przystąpić do zasypywania wykopu, zwracając szczególną uwagę, aby rura miała wystarczające oparcie po bokach, co pozwoli jej wytrzymać duże naciski z góry. Warstwy wypełnienia z każdej strony rury o grubości 0,15-0,25m należy utwardzić za pomocą mechanicznej zagęszczarki wibrującej. Mechaniczne zagęszczanie nad rurami

można rozpocząć dopiero wtedy, gdy nad jej wierzchem znajduje się przynajmniej 0.3 m pospółki. Aby uniknąć osiadania gruntu pod drogami zasypkę należy zagęścić do min. 95% zmodyfikowanej wartości Proctora. Powyżej strefy ochronnej zasypu zagęszczenie winno osiągnąć 100% Proctora.
W przypadku napotkania pod pasami ulicznymi piasków pylastych, pyłów lub gliny pylastej, humusu grunt należy wymienić na piasek lub pospółkę.
Podczas robót ziemnych wykonać badania zagęszczenia istniejącego podłoża pod rurociągi (gruntu rodzimego), a przypadku uzyskania wyników niespełniających norm , zastosować dodatkowe rozwiązania uzgodnione z projektantem i inspektorem nadzoru mające na celu ustabilizowanie dna wykopu. Po wybudowaniu kanalizacji sanitarnej w ul Nakielskiej odtworzyć nawierzchnię chodnika zgodnie z wymaganiami zarządcy drogi tj. zastosować na całości chodników kostkę betonową typu POLBRUK ułożoną na podsypce cementowo-piaskowej.

Warunki gruntowo – wodne (wg dokumentacji geotechnicznej)

W trakcie wierceń geologicznych stwierdzono występowanie głównie gruntów sypkich (piasków) oraz wody gruntowej w pasie prowadzonych rurociągów. Należy wykonać pełne odwodnienie przy pomocy zestawu igłofiltrów. Każdy odwadniany odcinek będzie wymagał oddzielnego zestawu igłofiltrów wpłukiwanych do wnętrza umocnionego wykopu, po jego obu stronach w odstępach co 1,0 m. Igłofiltry montować za pomocą wpłukiwanej rury obsadowej Dn 133 mm przy jednoczesnym wykonywaniu obsypki żwirowej. Bezpośrednio po wpłukaniu pierwszego zestawu igłofiltrów należy przeprowadzić próbne pompowanie w czasie 48 godzin. Zależnie od wyników próbnego pompowania należy korygować ilość igłofiltrów, ilość zaangażowanych pomp oraz czas pompowania. Każdy zestaw igłofiltrów należy podłączyć do agregatu pompowo-próżniowego. Pompowaną wodę należy odprowadzić do kanalizacji deszczowej poprzez osadnik piasku. Prace odwodnieniowe należy prowadzić bardzo starannie nie dopuszczając do naruszenia naturalnej struktury gruntu w dnie wykopu. Rzeczywisty czas pompowania określony zostanie przez wykonawcę robót i na bieżąco będzie zapisywany w dzienniku pompowania prowadzonym przez wykonawcę i potwierdzonym przez inspektowa nadzoru.

2.1.2.1.1. Przewierty pod drogą krajową (ul. Nakielska)

Przejście przewodów kanalizacji sanitarnej pod jezdnią w ul. Nakielskiej wykonać za pomocą przewiertu sterowanego. Do przewiertu zastosować rury stalowe przewiertowe/ochronne Ø355,6 x 8,8 mm, 323,9 x 8,8 mm. Do rury przewiertowej Ø355,6 x 8,8mm wprowadzić rurę kanalizacyjną przewodową PVC Ø200mm oraz do rury 323,9 x 8,8 mm rurę kanalizacyjną przewodową Ø160mm. Jako rury przewiertowe zastosować rurociągi stalowe bez szwu zabezpieczone antykorozyjnie fabryczną powłoką polietylenową lub powłoką z innych tworzyw sztucznych. Przewiert wykonać stosując komory przewiertowe szer. min. 1,3m i długości oraz głębokości wg. technologii wykonania.
Ustala się następującą technologię robót:
- wykonanie i zabezpieczenie komór przewiertowch,
- zabudowa płyt drogowych w dnie komory,
- posadowienie maszyny przewiertowej w dnie komory,
- wykonanie przewiertu pilotażowego,
- przewiert rurą stalową osłonową dla rury PVC Ø200, 160mm. Wiertnica współpracuje z systemem płuczki, który odpowiada za wynoszenie urobku z otworu wiertniczego,
- przeciąganie rury przewodowej PVC z opaskami dystansowymi, płozami ślizgowymi centrującymi. Rozstaw między pierścieniami płóz max. co 1,5m. Odległość skrajnego

pierścienia od końca rury ochronnej – 0,15m,
- zabudowa manszet na końcach rur,
- zasypywanie komory, rozebranie zabezpieczenia komór.

2.1.2.1.2. Przewiert - ul. Kasprzaka

W ul. Kasprzaka odcinek kanalizacji sanitarnej od S4 do S5 wykonać za pomocą przewiertu sterowanego. Do przewiertu zastosować rurę PE100 Ø355mm SDR11 PN16. Do rury przewiertowej wprowadzić rurę kanalizacyjną przewodową PVC 200. Technologia wykonania przewiertu j.w.

2.1.2.1.3. Przewiert - ul. Podgórna

W ul. Podgórnej odcinek kanalizacji sanitarnej od S13 do S14 wykonać za pomocą przewiertu sterowanego. Do przewiertu zastosować rurę dwuwarstwową Robust PE100+ Ø225mm SDR11, PN16 lub równoważną.
Ustala się następującą technologię robót:
- wykonanie i zabezpieczenie komór przewiertowch,
- zabudowa płyt drogowych w dnie komory,
- posadowienie maszyny przewiertowej w dnie komory,
- wykonanie przewiertu pilotażowego,
- przewiert rurą Robust PE100+ Ø200mm SDR11 PN16. Wiertnica współpracuje z systemem płuczki, który odpowiada za wynoszenie urobku z otworu wiertniczego,
- zasypywanie komory, rozebranie zabezpieczenia komór.

2.1.2.2. Przewody grawitacyjne

Projektowaną sieć kanalizacji sanitarnej wykonać z rur litych **PVC Ø0,20 klasy S, SN8 (8,0 kN/m²)** z uszczelką trwale mocowaną w kielichu rury w trakcie procesu produkcyjnego np. Sewer-Lock (Piplife) lub równoważnych, natomiast przykanaliki z rur litych **PVC Ø0,16 klasy S, SN8 (8,0 kN/m²)** z uszczelką trwale mocowaną w kielichu rury w trakcie procesu produkcyjnego. Rury PVC oraz kształtki łączone będą za pomocą połączeń kielichowych uszczelnianych uszczelką wargową. Smarowanie uszczelek środkiem poślizgowym powinno nastąpić na placu budowy tuż przed montażem, aby uniknąć zabrudzeń. Na całej długości zachować podstawowe odległości względem istniejących obiektów terenowych, jak również infrastruktury podziemnej. Projektowane przykanaliki/kanały boczne wykonać do granic działek i zaślepić. Przykanaliki włączać do kolektora głównego poprzez studnie rewizyjne 1200 , 425mm oraz pojedyncze przykanaliki za pomocą trójników pod kątem 45˚. Na całej długości zachować podstawowe odległości względem istniejących obiektów terenowych, jak również infrastruktury podziemnej. Przewody kanalizacyjne powinny być przy układaniu równoległym prowadzone w odległości co najmniej:
- 1,5 m od przewodów wodociągowych, kanalizacji deszczowej, gazowych,
- 1,0 m od przewodów cieplnych,
- 0,8 m od kabli energetycznych,
- 0,5 m od kabli telekomunikacyjnych,

Przewody kanalizacji sanitarnej układane bez min. przykrycia wynoszącego 1m należy zabezpieczyć termicznie poprzez założenie na rurociągu otuliny z jednej warstwy papy, obsypanie rurociągu piaskiem pomiędzy ścianami wykopu, zasypanie piasku i rurociągu 30cm warstwą żużla, nakrycie izolacyjne warstwy żużla papą bitumiczną i przysypanie papy warstwą ziemi. Montaż rurociągów, kształtek wykonać zgodnie z wytycznymi producenta i sztuką budowlaną.

2.1.2.3. Uzbrojenie na kanałach grawitacyjnych

Na grawitacyjnym kolektorze sanitarnym zaprojektowano żelbetowe studnie rewizyjne Ø1200 mm. Studnie należy posadowić na dobrze zagęszczonej podbudowie piaskowej grubości 25cm, natomiast dolną cześć komory wykonać z betonu hydrotechnicznego 0,25 m jako monolityczną. Połączenia między elementami studni wykonać stosując uszczelki z elastomeru umieszczone wewnątrz złączy. Studnie przykryć płytą żelbetową typ PP-144/60 opartą na pierścieniu betonowym odciążającym i wyposażyć w stopnie włazowe. Na płycie żelbetowej należy osadzić właz żeliwny ciężki przejazdowy klasy D400 przy montażu w planowanych i istniejących pasach drogowych oraz przy montażu w terenach zielonych klasy D125. Włazy dopasować do rzędnych istniejących nawierzchni z możliwością przyszłościowej regulacji do projektowanych nawierzchni. Studzienki zaizolować zewnętrznie dwukrotnie Abizolem R+P. Kinety studzienek należy zastosować jako fabrycznie wykonane i wyprofilowane zgodnie z kierunkami przepływów. Przejścia przewodów przez ściany żelbetowych studni rewizyjnych wykonać jako szczelne, dla rur PVC stosować przejścia PP.
Na włączeniach przykanalików do kolektora głównego zaprojektowano nie włazowe studnie rewizyjne PP Ø425 mm oraz trójniki PVC 45°. Studnie należy wyposażyć w teleskopy na których osadzić włazy żeliwne klasy D-400 wg EN-124:2000. Włazy dopasować do rzędnych istniejących nawierzchni. Montaż studni w gruncie wykonać zgodnie z wytycznymi producenta i sztuką budowlaną.

2.1.2.4. Studnie rozprężne

Przed włączeniem rurociągu tłocznego do sieci grawitacyjnej zaprojektowano żelbetowe studnie rozprężne **SR Ø 1,0, 1,2m**. Studnie należy posadowić na dobrze zagęszczonej podbudowie piaskowej grubości 25cm, natomiast dolną cześć komory wykonać z betonu hydrotechnicznego 0,25 m lub podmurować cegłą kanalizacyjną powyżej kanału sanitarnego. Studnie przykryć płytą żelbetową typ PP-144/60 opartą na pierścieniu betonowym odciążającym i wyposażyć w stopnie włazowe. Na płycie żelbetowej przy montażu w terenach zielonych należy osadzić właz żeliwny klasy D125. Włazy dopasować do rzędnych istniejących nawierzchni. Połączenia kręgów uszczelnić zaprawą cementową. Studzienkę zaizolować zewnętrznie dwukrotnie Abizolem R+P. Studnię rozprężną wykonać zgodnie z częścią rysunkową. Przejścia przewodów kanalizacyjnych przez ściany żelbetowych studni wykonać jako szczelne.

2.1.2.5. Próby i odbiory

Próbę ciśnienia wykonać wg PN-EN 1610 metodą „W". Próbę wykonać na odcinkach pomiędzy studzienkami rewizyjnymi. Przed wykonaniem próby należy zastabilizować przewody tj. wykonać obsypkę i częściowo przykryć (min 20 cm ponad wierzch rury). Złącza na rurach, jak i na połączeniach ze studzienkami lub przyłączami pozostawić nie zasypane. Ponadto należy zabezpieczyć wszystkie otwory podparciem i zakorkować. Pozostawić tylko najwyższy punkt kanału (odpowietrzenie).
Celem przeprowadzenia próby należy:

- zamknąć kanały przy pomocy specjalnie wyposażonych w króćce z zaworami korków mechanicznych lub worków pneumatycznych,
- przewód napełniać wodą grawitacyjnie, ze studzienki od dołu kanału do poziomu terenu ale tak by wartość ciśnienia mierzona w koronie rury zawierała się w zakresie min. 10 kPa i max 50 kPa,
- przeznaczony do badania odcinek kanalizacji pozostawić napełniony przez 1h na czas stabilizacji,

- czas próby powinien wynosić 30 min z tolerancją +/- 1 min
- poprzez uzupełnianie poziomu wody, ciśnienie powinno być utrzymywane w tolerancji 1 kPa w stosunku do wartości próbnej,

Dla zadanego w podanym wyżej zakresie ciśnienia próbnego należy mierzyć i zapisywać dodaną ilość wody oraz jej poziom podczas procesu kontroli,
Warunki próby są spełnione wtedy, gdy dodana ilość wody nie przekracza podanych niżej ilości:

- 0,15 dm^3/m^2 w czasie 30 min. dla kanałów,
- 0,20 dm^3/m^2 w czasie 30 min. dla kanałów włącznie ze studniami kanalizacyjnymi,
- 0,40 dm^3/m^2 w czasie 30 min. dla studni kanalizacyjnych i komór kontrolnych.

Po wykonaniu prób złącza zabezpieczyć odpowiednią obsypką piaskową.
Dopuszcza się wykonanie próby ciśnienia metodą „L" wg PN-EN 1610.

Przeprowadzona wcześniej próba na eksfiltrację wody z przewodu jest gwarancją szczelności i świadczy o zabezpieczeniu przed infiltracją.
Próbę należy wykonać tylko w przypadku stwierdzenia obecności wody gruntowej powyżej posadowienia dna kanału. Próbę wykonać na całkowicie wykonanej sieci, przyjmując dopuszczalną ilość wody z infiltracji zgodnie z PN-B-10735.

2.1.2.6. Kolizje z istniejącym uzbrojeniem terenu

Zwraca się uwagę na mogące wystąpić rozbieżności w lokalizacji naniesionego w projekcie uzbrojenia ze stanem rzeczywistym, jak również na istnienie w terenie uzbrojenia nie zinwentaryzowanego geodezyjnie. Wykonawca przed wykonywaniem robót zobowiązany jest do sprawdzenia rzędnych istniejącego uzbrojenia i porównania z projektowymi.
Odsłonięte podczas wykonywania wykopu kable energetyczne i telekomunikacyjne należy zabezpieczyć wg zaleceń gestorów uzbrojenia. W przypadku przechodzenia kanalizacji bezpośrednio ponad przewodem wodociągowym należy w miejscu skrzyżowania na przewodzie wodociągowym wykonać ekran z betonu klasy B-10 na długości 1,0m.

2.1.2.7. Roboty ziemne pod kanalizację ciśnieniową

Roboty ziemne należy prowadzić zgodnie z PN-B-06050:1999 i PN-B-10736;1999.
Wydobyty grunt powinien być składowany z jednej strony wykopu, z pozostawieniem pomiędzy krawędzią wykopu a stopką odkładu wolnego pasa terenu o szerokości minimum 1,0 m dla komunikacji. Wykopy należy wykonać mechanicznie, a w pobliżu czynnego uzbrojenia podziemnego - ręcznie, z zabezpieczonymi ścianami szalunkami.
Roboty ziemne prowadzić metodą wykopu otwartego, wąsko-przestrzennego, szalowanego. Do zasypywania wykopów można użyć gruntu rodzimego – piasku, po wykonaniu badań geotechnicznych i stwierdzeniu przydatności gruntu do zagęszczenia i zasypania wykopu. Aby uniknąć osiadania gruntu pod planowanymi i istniejącymi drogami i chodnikami grunt po przekopach należy zagęścić do 100% zmodyfikowanej wartości Proctora. W terenach zielonych wykopy muszą być zagęszczone do normatywnego stopnia zagęszczenia. Wszystkie napotkane przewody podziemne na trasie wykonywanego wykopu, krzyżujące się z wykopem powinny być zabezpieczone przed uszkodzeniem, a w razie potrzeby podwieszone w sposób zapewniający ich eksploatację. Odsłonięte podczas wykonywania wykopu kable energetyczne i telekomunikacyjne należy zabezpieczyć wg zaleceń gestorów uzbrojenia. Przed ułożeniem rurociągów PE100 SDR17 PN10 np. ROBUST (PIPE LIFE) lub równoważnych nie należy wykonywać podsypki ani obsypki piaskowej. Układając rurociąg należy pamiętać, aby rury miały jednakowe podparcie na całej swojej długości oraz nie przesuwały się podczas obsypywania

i ubijania wskutek przesunięcia w górę lub nacisków sprzętu budowlanego. W trakcie prowadzenia robót ziemnych wykopy wygrodzić, a ulice oznakować. Przejścia dla pieszych należy wykonać za pomocą specjalnych kładek.
Po sprawdzeniu szczelności rurociągu można przystąpić do zasypywania wykopu, zwracając szczególną uwagę, aby elastyczna rura miała wystarczające oparcie po bokach, co pozwoli jej wytrzymać duże naciski z góry. Warstwy wypełnienia z każdej strony rury o grubości 0,15-0,25 m należy mocno utwardzić za pomocą mechanicznej zagęszczarki wibrującej. Mechaniczne zagęszczanie nad rurami można rozpocząć dopiero wtedy, gdy nad jej wierzchem znajduje się przynajmniej 0.40 m ziemi. Nad rurociągami tłocznymi powyżej 0,5m należy na całej długości umieścić taśmę ostrzegawczą o szer. 0,2m ze ścieżką metalizowaną.

2.1.2.7.1 Przewierty - ul. Kasprzaka

Oznaczone na planie sytuacyjnym odcinki kanalizacji ciśnieniowej w ul. Kasprzaka wykonać za pomocą przewiertu sterowanego. Do przewiertu zastosować rurę przewiertową/osłonową PE100 Ø180mm SDR11 PN16. Do rury przewiertowej wprowadzić rurę kanalizacyjną dwuwarstwową przewodową PE100+ Ø90mm SDR17 PN10. Przewierty wykonać stosując komory przewiertowe szer. min. 1,3m i długości oraz głębokości wg. technologii wykonania.
Ustala się następującą technologię robót:
- wykonanie i zabezpieczenie komór przewiertowch,
- zabudowa płyt drogowych w dnie komory,
- posadowienie maszyny przewiertowej w dnie komory,
- wykonanie przewiertu pilotażowego,
- przewiert rurą PE100 Ø180mm SDR11 PN16. Wiertnica współpracuje z systemem płuczki, który odpowiada za wynoszenie urobku z otworu wiertniczego,
- przeciąganie rury przewodowej PE100+ Ø90mm SDR17 PN10 z opaskami dystansowymi, płozami ślizgowymi centrującymi. Rozstaw między pierścieniami płóz max. co 1,5m. Odległość skrajnego pierścienia od końca rury ochronnej – 0,15m,
- zabudowa manszet na końcach rur,
- zasypywanie komory, rozebranie zabezpieczenia komór.

2.1.2.8. Rurociągi tłoczne

Projektowaną sieć kanalizacji ciśnieniowej wykonać z rur dwuściennych **PE100+ SDR17 PN10 np. ROBUST** (PIPE LIFE) lub równoważnych do kanalizacji zewnętrznej. Zaprojektowano rurociągi tłoczne z rur w zwojach lub sztangach **PE100+ SDR17 PN10 np. ROBUST** (PIPE LIFE), lub równoważnych. Przewody Robust z PE są odporne na uszkodzenia, przez co mogą być układane w najtrudniejszych warunkach gruntowych, w gruncie rodzimym bez konieczności stosowania obsypki piaszczystej. Rury te mogą być układanie w technologii bezwykopowej oraz wąskowykopowej bez większej obawy o uszkodzenie głównego przewodu, ponieważ zewnętrzna warstwa ochronna absorbuje siły ścierania. Rurociągi należy łączyć doczołowo (względnie z armaturą – elektrooporowo). Dopuszcza się zastosowanie tradycyjnych jednościennych rurociągów PE100 SDR17 PN10 pod warunkiem zastosowania podsypki i zasypki piaskowej i uzyskania zgody inwestora. Rurociągi tłoczne należy układać w ziemi zgodnie z profilem podłużnym, na głębokości ok. 1,5m równolegle ze spadkiem terenu. Włączenie przewodów bocznych **PE100+ De63mm SDR17 PN10** do kolektora **PE100+ De90mm SDR17 PN10** należy wykonać poprzez trójnik elektrooporowy PE pod kątem 45˚.
Po zmontowaniu rurociągów kanalizacji ciśnieniowej wykonać odcinkami próbę szczelności. Próbę tę wykonać za pomocą sprężonego powietrza lub wody pod ciśnieniem 1,5xP_{rob} =1 MPa utrzymywanym przez 60 min.

2.1.2.9. Przepompownie ścieków

P R Z E P O M P O W N I E S T R E F O W E

Zaprojektowano dwie przepompownie strefowe PSs1 i PSs2 w wersji dwupompowej. Przepompownia PSs2 zlokalizowana będzie w miejscu istn. zbiorników bezodpływowych. Zbiorniki przepompowni zbudowane z betonu zbrojonego KBZ, wyposażone w: rurociągi tłoczne z kpl. armaturą odcinającą i zwrotną, kolana automatycznego sprzęgu pomp, prowadnice, wentylację grawitacyjną nawiewno-wywiewną, luk montażowy, pomost obsługowy, szczelne przejście przez ściany rurociągu grawitacyjnego i tłocznego oraz układ sterowania realizujący automatyczny cykl pracy pompy w powiązaniu z sygnalizatorami poziomu ścieków. Rozdzielnice zasilająco - sterownicze doposażyć w wyłączniki zmierzchowe i zabezpieczenia dla zasilania opraw oświetleniowych. Wykonanie materiałowe: konstr. stalowe i piony tłoczne: stal nierdzewna. Wyposażenie układu sterowania:

Przepompownia PSs1

- zbiornik z betonu zbrojonego KBZ Φ1200 x 5000
- armatura 2xDn 80
- pompa MS1-14H o mocy 1,5 kW, szt.2 Wydajność pompy 4l/s, Wys. podnosz. 9m H_2O
- skrzynka sterowania: RZS 2x1,5Kw
- gniazdo agregatu + przeł. agr.-sieć- szt.1

Przepompownia PSs2

- zbiornik z betonu zbrojonego KBZ Φ1200 x 3000
- armatura 2xDn 80
- pompa MS1-14H o mocy 1,5 kW, szt.2 Wydajność pompy 4l/s, Wys. podnosz. 9m H_2O
- skrzynka sterowania: RZS 2x1,5kW
- gniazdo agregatu + przeł. agr.-sieć- szt.1

Przepompownie umieścić w gruncie zgodnie z DTR producenta – **METALCHEM S.A. Warszawa** lub równoważnego. Zbiorniki przepompowni zabezpieczyć przez wyporem przez wody gruntowe zgodnie z wymaganiami producenta za pomocą pierścieniowej opaski dociążającej. Przepompownia posiada własne sterowanie z rozdzielnią elektryczną, punkt oświetleniowy, a teren przepompowni należy ogrodzić siatką na słupkach stalowych (3mx3m) o wys. 1,5m z bramą 3m i furtką 1m zamykane na kłódkę lub zamek patentowy. Zawiasy powinny posiadać zabezpieczenie przed kradzieżą skrzydła furtki. Całość ogrodzenia musi być wykonana z elementów stalowych ocynkowanych w powłoce PCW z dodatkowym pomalowaniem elementów metalowych. Słupki ogrodzenia należy osadzić w fundamencie betonowym o wymiarach nie mniejszych niż 22 x 22 x 120cm. Beton klasy B20. Montaż ogrodzenia zgodnie z instrukcją producenta przęseł - siatki. Teren wokół przepompowni, dojazd i dojście należy utwardzić poprzez usunięcie humusu, wykonanie korytowania, ułożenie warstwy tłucznia o grubości 20 cm (dla PSs1), ułożenie warstwy podbudowy cementowo-piaskowej o grubości 20 cm, zagęszczenie wibracyjne, ułożenie kostki brukowej. Spadek nawierzchni od przepompowni na zewnątrz - do ogrodzenia/ulicy. Wybrukowany teren opasać obrzeżem chodnikowym. Teren przepompowni PSs1 od strony ulicy odgrodzić zielenią izolacyjną. Na terenie przepompowni w miejscu widocznym umieścić tabliczkę informacyjną o występujących zagrożeniach i dane techniczne pompowni zgodnie z PN. Przepompownie wyposażyć w przenośny wentylator zapewniający 10-cio krotną wymianę powietrza w przepompowni. Wentylator musi być użyty przed wykonywaniem prac konserwacyjnych czy naprawczych w przepompowni. Przez zbiornikami przepompowni na przewodzie grawitacyjnym zainstalować zasuwę odcinającą obsługiwaną z poziomu terenu.

P R Z E P O M P O W N I E I N D Y W I D U A L N E

Zaprojektowano przepompownie indywidualne w wersji jednopompowej **PS1, PS2** i dwupompowej **PS3, PS4, PS5.** Przepompownia PS3, PS5 zlokalizowana będzie w miejscu istn. zbiorników bezodpływowych.
Pompa wirowa z rozdrabniaczem typu UFK 25/2 M firmy **JUNG PUMPEN** lub równoważna**.** Zbiornik pompowni przydomowej fi 800 i 1200mm. Zbiorniki przepompowni PKS 800-50 dla wersji jednopompowej H=1700/2070 oraz PKS 120-50 dla wersji dwupompowej H=2230mm (zabezpieczony przed powstawaniem osadu , antywyporowy i szczelny):
- wykonany z PE-HD,
- szczelny, nie klejony,
- antywyporowy,
- gładkie powierzchnie zewnętrzne i wewnętrzne,
- brak ostrych krawędzi,
- dno kuliste,
- uchwyty transportowe,
- pokrywa Fi 600 mm bez odpowietrzenia z ramą Fi 825 mm , Kl. B-125,

Wysokość zbiornika dostosować do warunków miejscowych, po wyznaczeniu rzędnych dna istniejących przyłączy kanalizacji sanitarnej. Dla przepompowni nr PS3, PS4, PS5 wykonać punkt oświetleniowy, a teren przepompowni należy ogrodzić siatką na słupkach stalowych (3mx3m) o wys. 1,5m z bramą 3m i furtką 1m zamykaną na kłódkę lub zamek patentowy. Dla PS3 ogrodzenie 2x2m. Zawiasy powinny posiadać zabezpieczenie przed kradzieżą skrzydła furtki. Słupki ogrodzenia należy osadzić w fundamencie betonowym o wymiarach nie mniejszych niż 22 x 22 x 120cm. Beton klasy B20. Montaż ogrodzenia zgodnie z instrukcją producenta przęseł - siatki. Teren wokół przepompowni, dojazd i dojście należy utwardzić poprzez usunięcie humusu, wykonanie korytowania, ułożenie warstwy podbudowy cementowo-piaskowej o grubości 20 cm, i zagęszczenie wibracyjne ułożenie kostki brukowej. Spadek nawierzchni od przepompowni na zewnątrz - do ogrodzenia/ulicy. Wybrukowany teren opasać obrzeżem chodnikowym. Na terenie przepompowni w miejscu widocznym umieścić tabliczkę informacyjną o występujących zagrożeniach i dane techniczne pompowni zgodnie z PN. Wyposażenie zbiornika (orurowanie ze stali nierdzewnej , armatura z żeliwa sferoidalnego obsługiwana z terenu bez konieczności wchodzenia do zbiornika przepompowni). Zbiornik dostosowany do szczelnego podłączenia przykanalika DN150 mm (PVC, Dy 160 mm) z uszczelkami oraz króćcami do przewodu odpowietrzającego i kablowego. Zbiornik należy wyposażyć w wentylację wywiewną ∅110 PCV. Wlot rury wywiewnej zlokalizować 5 cm poniżej dolnej krawędzi płyty nastudziennej pompowni. Rura wywiewna zakończona ma być kominkami wentylacyjnymi. Przewody zasilające i przewody sterownicze pomp ułożyć w oddzielnych rurach osłonowych ∅110 PCV. Złącze hakowe pompy, położone powyżej poziomu wody w studzience, zapewniające łatwy montaż jednostki pompowej, połączonej z rurą tłoczną, przez jedną osobę, bez niebezpieczeństwa wadliwego zasprzęglenia. Orurowanie pompowni wykonane ze stali nierdzewnej (minimum klasy 304). Armatura: zawór zwrotny kulowy zamykany pionowo (do zastosowania w ściekach), zawór kulowy odcinający wraz z kluczem i przedłużeniem zbudowanym ze stali nierdzewnej służącym do obsługi zaworu z poziomu terenu. Króciec wylotowy minimum DN 40 mm z gwintem zewnętrznym R 1 1/2" ze stali nierdzewnej. Przepompownie PS 3, 4, 5 wyposażyć w przenośny wentylator zapewniający 10-cio krotną wymianę powietrza w przepompowni. Wentylator musi być użyty przed wykonywaniem prac konserwacyjnych czy naprawczych w przepompowni. Przez zbiornikami przepompowni PS 3, 4, 5 na przewodzie grawitacyjnym zainstalować zasuwę odcinającą obsługiwaną z poziomu terenu.

DANE TECHNICZNE POMPY typu UFK 25/2 M

- prąd trójfazowy lub jednofazowy
- wykonanie antyeksplozyjne,
- rozdrabniacz usytuowany na zewnątrz pompy,
- nóż jak i płyta rozdrabniająca wykonane ze stali nierdzewnej hartowanej o twardości 57 HRC
- na płytce tnącej spiralne rowki zabezpieczające przed blokadą noża,
- wolny przelot 7 mm,
- możliwość regulacji szczeliny pomiędzy nożem a płytą tnącą,
- dopuszczalny suchobieg,
- funkcja mieszadła ścieków,
- funkcja usuwania kożucha ściekowego,
- uszczelnienie SiC (węglik krzemu),
- podwójne łożyskowanie,
- komora olejowa,
- termostat uzwojenia,
- kabel zasilający zabezpieczony przed dostaniem się wilgoci do komory silnika.

Wersja dla pompy UFK 25/2 M 400V

Wirnik:	*typu otwartego z pięcioma łopatkami*
Wolny przelot	*7 mm*
Króciec tłoczny	*DN 32*
Wydajność	*Q = 18-6 m³/h*
Wysokość podnoszenia	*H = 6-21 m*
Obroty	*2860 obrotów/min*
Moc silnika	*P1 2,6, P2 2,1 10A*
Sposób podłączenia	*bezpośredni*
Prąd i napięcie	*400 V, zmienny*
Zabezpieczenie	*IP68*
Długość kabla	*10 metrów*

Wersja dla pompy UFK 25/2 ME 230V

Wirnik:	*typu otwartego z pięcioma łopatkami*
Wolny przelot	*7 mm*
Króciec tłoczny	*DN 32*
Wydajność	*Q = 17-5 m³/godzinę*
Wysokość podnoszenia	*H = 6-21 m*
Obroty	*2776 obrotów/min*
Moc silnika	*P1 2,7, P2 2,04 16A*
Sposób podłączenia	*bezpośredni*
Prąd i napięcie	*230 V*
Zabezpieczenie	*IP68*
Długość kabla	*10 metrów*

APARATURA ZASILAJĄCO – STERUJĄCA

Zasilanie energetyczne skrzynki sterującej projektowane jest z domowych siłowych (380 V), względnie jednofazowych (230 V) instalacji elektrycznych. Sterownica SPX-D jest aparaturą zasilająco-sterującą przeznaczoną do zasilania i sterowania pracą 1 pompy w pompowniach przydomowych. Rozdzielnica umożliwia podłączenie pompy, której silnik pobiera prąd znamionowy nie większy niż 8A. Aparatura kontroluje wysoki i niski poziom ścieków i informuje o stanach awaryjnych w pompowni lub w sterownicy, przez sygnalizację świetlną. Urządzenie wykorzystuje hydrostatyczne sygnalizatory poziomu do określania poziomu włączania i wyłączania pompy i określania poziomu przepełnienia. Zatrzymanie pompy następuje po nastawionym na sterowniku, podczas rozruchu, czasie pracy pompy.

Opis sterownicy pompowni przydomowej z wyposażeniem:

- *Obudowa z tworzywa, IP66, możliwością zamknięcia drzwi zewnętrznych na zamek, zabudowane na cokole,*
- *Wyłącznik zasilania 3x400 V,*
- *Rozruch bezpośredni pompy ,*
- *Zabezpieczenie przeciwzwarciowe silników pompy,*
- *Zabezpieczenie przeciążeniowe silników pompy,*
- *Zabezpieczenie różnicowo-prądowe dla szaf z rozruchem bezpośrednim,*
- *Kontrola symetrii zasilania,*
- *Samoczynne sterowanie pracą pompy z wykorzystaniem dzwonowych układów pomiarowych,*
- *Awaryjny (zdublowany) układ sterowania w oparciu o dzwony hydrostatyczne,*
- *Kontrola 4 poziomów – suchobiegu, stopu , startu i maksimum alarmowego,*
- *Przełącznik rodzaju sterowania R – O - A,*
- *Ręczne sterowanie miejscowe,*
- *Informacje o stanie pomp i pompowni wyświetlane na synoptyce wewnątrz szafki: poprawność zasilania, praca pompy, awaria pompy termokontakt, awaria pompy – zawilgocenie, poziom minimalny – suchobieg, poziom alarm maksymalny,*
- *Sygnalizator optyczno-akustyczny awarii,*
- *Dzwony hydrostatyczne z wężami pneumatycznymi i armaturą zawieszeniową, pomiarowe*

2.2. Przyłącze wodociągowe

2.2.1. Dane ogólne

Zaprojektowano przyłącze wodociągowe z rur **PE100 De 63 SDR17 PN10** od miejsca włączenia w istniejącą sieć wodociągową w ul. Kasprzaka do granicy działki nr 433/2.

2.2.2. Technologia wykonania robót

2.2.2.1. Roboty ziemne

Przed przystąpieniem do robót ziemnych wykonać pomiary geodezyjne rzędnych. Wydobyty grunt powinien być składowany z jednej strony wykopu, z pozostawieniem pomiędzy krawędzią wykopu a stopką odkładu wolnego pasa terenu o szerokości minimum 1,0 m dla komunikacji. Do zasypywania wykopów należy użyć gruntu rodzimego - piasku zgodnego z dokumentacja geotechniczną. W przypadku miejscowego wystąpienia innego gruntu rodzimego niż piasek należy materiał do zasypania wykopów uzgodnić z inspektorem nadzoru. Wykop realizować jako wąsko-przestrzenny, szalowany. Jeżeli wykop osiągnie głębokość większą niż 1m od poziomu terenu, należy wykonać zejście do wykopu. Odległość pomiędzy zejściami do wykopu nie powinna przekraczać 20,0m. Wchodzenie i wychodzenie z wykopu po rozporach jest zabronione.

Wszystkie napotkane przewody podziemne na trasie wykonywanego wykopu, krzyżujące się z wykopem powinny być zabezpieczone przed uszkodzeniem (zgodnie z wymaganiami właściciela uzbrojenia), a w razie potrzeby podwieszone w sposób zapewniający ich eksploatację. Dno wykopu powinno być równe i wykonane ze spadkiem na poziomie niższym od projektowanych rzędnych o około 0,15m, aby uwzględnić podsypkę. Przed ułożeniem rurociągów wykonać zagęszczoną podsypkę żwirowo-piaskową grubości 0,15 m, a po ułożeniu rurociągu obsypkę i zasypkę piaskową zagęszczając poszczególne warstwy. Aby uniknąć osiadania gruntu pod planowanymi i istniejącymi drogami i chodnikami grunt po przekopach należy zagęścić do 100% zmodyfikowanej wartości Proctora. Warstwy wypełnienia z każdej strony rury o grubości 0,15-0,25 m należy mocno utwardzić za pomocą

mechanicznej zagęszczarki wibrującej. Mechaniczne zagęszczanie nad rurami można rozpocząć dopiero wtedy, gdy nad jej wierzchem znajduje się przynajmniej 0,30 m żwiru lub pospółki. Trasę przyłącza należy oznaczyć taśmą ostrzegawczo-lokalizacyjną koloru niebieskiego o szerokości 200mm z wtopioną wkładką metalową. Taśmę prowadzić na wysokości 40cm nad grzbietem rury z odpowiednim wyprowadzeniem końcówek taśmy do skrzynek zasuw zgodnie z PN-71/H-86020. Uzbrojenie rurociągów należy oznakować tabliczkami przymocowanymi do słupków żelbetowych zgodnie z PN-86/B-09700.

2.2.2.2. Przewody i armatura

Przyłącze wykonać z rur **PE100 Ø63mm SDR 17 PN10** (w zwoju) i łączyć z rurociągiem głównym przy pomocy opaski do nawiercania pod ciśnieniem HAWLE lub równoważnej w obudowie polietylenowej z zaworem kątowym odcinającym z wyprowadzeniem przedłużacza trzpienia w obudowie teleskopowej do poziomu terenu i zamontowaniem skrzynki ulicznej do zasuw 190x 270mm HAWLE lub równoważnej. Projektowane przyłącze z rur PE doprowadzić do granicy dz. nr 433/2 i zaślepić. Na całej długości zachować podstawowe odległości względem istniejących obiektów terenowych, jak również infrastruktury podziemnej. Przewody wodociągowe powinny być przy układaniu równoległym prowadzone w odległości co najmniej:
- 1,5 m od przewodów gazowych i kanalizacyjnych,
- 0,8 m od kabli energetycznych,
- 0,5 m od kabli telekomunikacyjnych.

2.3.2.3. Próby i odbiory

Po zakończeniu robót montażowych należy wykonać próbę szczelności na ciśnienie 1 MPa. Próbę przeprowadzić po uprzednim wykonaniu warstwy ochronnej tj. nasypki grub. 30cm ponad wierzch rury. Wszystkie złącza muszą być odkryte dla możliwości sprawdzenia ewentualnych nieszczelności. Przyłącze uważa się za szczelne, jeżeli manometr w ciągu 60 min. nie wykazuje spadku ciśnienia.
Po próbie szczelności przyłącze przepłukać i zdezynfekować wodą chlorowaną zawierającą 20-30 mg czynnego chloru w 1 litrze wody. Woda chlorowana powinna znajdować się w rurach minimum 24 godz. Po zakończeniu dezynfekcji i spuszczeniu wody z przyłącza ponownie należy je przepłukać. Dopuszcza się rezygnację z dezynfekcji przewodów, jeżeli wyniki badań bakteriologicznych wykonanych po płukaniu wykażą, że pobrana próbka wody spełnia wymagania dla wody do picia i na potrzeby gospodarcze (Dz. U. Nr 82/2000 poz. 937).

2.3.2.4. Kolizje z istniejącym uzbrojeniem terenu

Zwraca się uwagę na mogące wystąpić rozbieżności w lokalizacji naniesionego w projekcie uzbrojenia ze stanem rzeczywistym, jak również na istnienie w terenie uzbrojenia nie zinwentaryzowanego geodezyjnie.
Odsłonięte podczas wykonywania wykopu kable energetyczne i telekomunikacyjne należy zabezpieczyć wg zaleceń gestorów uzbrojenia. Przy przejściach przyłącza w poprzek dróg zastosować rury ochronne PE100 De125 SDR11 PN16. W przypadku przechodzenia kanalizacji bezpośrednio ponad lub nad przewodem wodociągowym (odległość pionowa mniejsza niż 0,4m) należy w miejscu skrzyżowania na przewodzie wodociągowym założyć rurę ochronną PEHD o długości 1,5m.

3. Uwagi końcowe

Całość robót wykonać zgodnie z:

1) PN-B-06050:1999 Roboty ziemne. Wymagania ogólne.
2) PN-B-10736:1999 Roboty ziemne. Wykopy otwarte dla przewodów. wodociągowych i kanalizacyjnych. Warunki techniczne wykonania.
3) BN-83/8836-02 Przewody podziemne. Roboty ziemne. Wymagania i badania przy odbiorze.
4) PN-92/B-10735 Kanalizacja. Przewody kanalizacyjne. Wymagania i badania przy odbiorze.
5) PN-91/B-10729 Studzienki kanalizacyjne.
6) PN-B-02421:2000 Ogrzewnictwo i ciepłownictwo Izolacja cieplna przewodów , armatury i urządzeń. Wymagania i badania odbiorcze.
7) PN-EN 1610:2002 Budowa i badania przewodów kanalizacyjnych.
8) PN-EN 752-1:2000 Zewnętrzne systemy kanalizacyjne. Pojęcia ogólne i definicje.
9) PN-EN752-2:2000 Zewnętrzne systemy kanalizacyjne. Wymagania.
10) PN-EN 752-3:2000 Zewnętrzne systemy kanalizacyjne. Planowanie.
11) PN-EN-752-4:2001 Zewnętrzne systemy kanalizacyjne. Obliczenia hydrauliczne i oddziaływanie na środowisko.
12) PN-72B-06050 – Roboty ziemne budowlane. Wymagania w zakresie wykonania i badania przy odbiorze.
13) PN-92/B-01707 – Instalacje kanalizacyjne. Wymagania w projektowaniu.
14) Warunki techniczne wykonania i odbioru robót budowlano-montażowych T- II Instalacje sanitarne i przemysłowe COBRTI „Instal" 1987.
15) Rozporządzenie MGPiB z dnia 01.10.1993r. w sprawie BHP przy eksploatacji, remontach i konserwacji sieci kanalizacyjnej.
16) PN-EN 124 :2000 Zwieńczenia wpustów i studzienek kanalizacyjnych do nawierzchni do ruchu pieszego i kołowego - Zasady konstrukcji, badania typu, znakowanie, sterowanie jakością.
17) „Warunki techniczne wykonania i odbioru rurociągów z tworzyw sztucznych".
18) PN-B-10725/97-Wodociągi. Przewody zewnętrzne. Wymagania i badania przy odbiorze.
19) PN-89/M-74092 Armatura przemysłowa. Hydranty podziemne na ciśnienie nominalne 1 MPa.
20) PN-M-74081:1998 Armatura przemysłowa. Skrzynki uliczne stosowane w instalacjach wodnych i gazowych.
21) PN-86/B-09700-Tablice orientacyjne dla oznakowania trasy rurociągów.
22) PN-70/B-10715-Wodociągi. Szczelność przewodów. Wymagania i badania przy odbiorze.

- Rozp. Ministra Infrastruktury z dnia 6 lutego 2003 roku w sprawie BHP podczas wykonywania robót budowlanych (Dz. U. z 2003r. nr 47 poz. 401).

- Rozporządzenie MB i PS z dnia 16.09.1997 r. w sprawie ogólnych przepisów BHP (dz. U. Nr 129, poz. 844) i załącznika do Rozporządzenia „Pomieszczenia i urządzenia higieniczno – sanitarne".

- Instrukcja oznakowania robót (załącznik nr 1 do Zarządzenia Ministra Transportu i Gospodarki Morskiej oraz Spraw Wewnętrznych z dnia 06.06.1990r. MP zał. Nr 24, poz.184 z 1990r.).

- Rozporządzenia Ministra Infrastruktury z dnia 06.02.2003 r. w sprawie bezpieczeństwa i higieny pracy przy wykonywaniu robót budowlanych (Dz.U. nr 47, poz. 401).

Przy wykonawstwie robot ziemnych i montażowych przestrzegać przepisów B.H.P. i p.poż, zabezpieczając teren robót zgodnie z obowiązującymi w tym zakresie przepisami.

Uwaga! Wykonawca jest zobowiązany do prowadzenia robót ziemnych szczególnie ostrożnie, zgodnie ze sztuką budowlaną i obowiązującymi przepisami, w sposób niewpływający na stan techniczny istniejących obiektów. Przed formowaniem terenu i wykonywaniem wykopów pod PSs1 należy wykonać dodatkową ekspertyzę geologiczną skarpy przy ul. Kasprzaka wykonaną przez uprawnionego geologa określając wpływ robót ziemnych w rejonie PSs1 na stan techniczny skarpy. W przypadku negatywnych wyników powiadomić projektanta i inspektora nadzoru. Prace ziemne pod PSs1 prowadzić pod stałym nadzorem geologicznym i w sposób określony przez geologa w dokumentacji geotechnicznej.

Projektował:	*Sprawdził:*
mgr inż. Sławomir Matuszak *upr. bud. do projektowania i kierowania robotami. bud. bez ograniczeń w specjalności instalacyjnej w zakresie sieci, instalacji i urządzeń: cieplnych, wentylacyjnych, gazowych, wodociągowych i kanalizacyjnych* *nr ewid.: KUP/0139/PWOS/05*	***mgr inż. Robert Rokicki*** *upr. bud. do projektowania bez ograniczeń w specjalności instalacyjnej w zakresie sieci, instalacji i urządzeń: wodociągowych i kanalizacyjnych cieplnych, wentylacyjnych, gazowych,* *nr ewid.: ABIT-OT/7131/2/2000*
.....listopad, *2009*.....	

OPIS TECHNICZNY – BRANŻA ELEKTRYCZNA

1. Podstawa opracowania:

- projekt budowlany branży sanitarnej;
- mapa sytuacyjno - wysokościowa w skali 1:500 przedmiotowego terenu.

wizja lokalna na terenie realizacji inwestycji w Koronowie przy ul. Nakielskiej, Kasprzaka i Podgórnej.

2. Zakres opracowania:

Opracowanie obejmuje budowę zalicznikowych wewnętrznych linii zasilających od tablicy głównej budynku na danej posesji do sterownicy prefabrykowanej SPX-D, wewnętrznej linii zasilającej od tablicy administracyjnej w budynku wielorodzinnym do przepompowni strefowej, oraz wewnętrznej linii zasilającej od złącza kablowego do rozdzielnicy przepompowni strefowej. Kable zasilające pompy i urządzenia sterujące pracą pomp (komplety czujników poziomu ścieków) wchodzą w skład dostawy sanitarnej razem z szafkami zasilająco - sterowniczymi i przepompowniami (pompami).

3. Stan projektowany:

Dla zasilania każdej przepompowni projektuje się w zależności od sposobu zasilania budynku oraz miejsca lokalizacji sterownicy prefabrykowanej SPX-D na danej posesji (trójfazowy lub jednofazowy), zalicznikową wewnętrzną linię zasilającą przewodem YDY lub kablem YKY.
Dla zasilania dwóch przepompowni strefowych, projektuje się zalicznikowe wewnętrzne linie zasilające wykonane kablami YKY o przekrojach podanych na schemacie ideowym.
Kabel do przepompowni PSs1 należy układać od złącza kablowego do rozdzielnicy zasilająco - sterowniczej. Złącze kablowe wraz z układem pomiarowym montuje lokalny dostawca energii.
Kabel do przepompowni PSs2 należy układać od istniejącej tablicy administracyjnej w budynku wielorodzinnym w rurze ochronnej RLHF 32 na ścianie klatki schodowej, dalej w ziemi do rozdzielnicy przepompowni. Układ pomiarowy (podlicznik) montuje wykonawca instalacji.
Przy szafach sterujących wykonać uziomy typu P-2 o rezystancji mniejszej od R<10 Ω dla ograniczników przepięć oraz uziemienia dodatkowego miejsca rozdziału przewodu PEN na przewody PE i N.
Z rozdzielnic zasilająco – sterowniczych przepompowni strefowych zasilić kablem YKY 3x2,5 mm^2 lokalny punkt oświetleniowy – oprawę SGS 101/70-W montowaną na słupie S-60P. Oprawę montować bezpośrednio na maszcie słupa. Słupy wyposażyć w tabliczki słupowe Elmont produkcji Elektromontaż Rzeszów z wyłącznikami instalacyjnymi S 301 C-4. Wykonać dodatkowe uziemienia przewodu PE w słupach jako wspólne z uziemieniem rozdziału przewodu PEN w szafach sterujących.

4. Wewnętrzne linie zasilające

Dla zasilania jednofazowego przepompowni ścieków będzie to przewód YDY 3x2,5 mm^2 lub kabel YKY 3x2,5 mm^2, a dla zasilania trójfazowego przewód YDY 5x2,5 mm^2 lub kabel YKY 5x2,5 mm^2. W wypadku montażu szafki sterującej na budynku przewód

YDY 3(5)x2,5 mm^2 należy układać p/t, a przy montażu szafki jako wolnostojącej przy przepompowni kabel YKY 3(5)x2,5 mm^2 należy układać p/t i dalej w ziemi. W przypadku trudności w uzyskaniu zgody właściciela budynku na ułożenia przewodu (kabla) zasilającego szafkę p/t dopuszcza się możliwość ułożenia go n/t w rurce instalacyjnej niepalnej. Jeżeli szafka sterująca jest instalowana na zewnątrz w pobliżu przepompowni, jak i dla zasilania przepompowni strefowych, to projektowane kable YKY układać w ziemi w rowie falisto, na głębokości 0,7 m, na 10 cm podsypce z piasku wolnego od zanieczyszczeń. Po ułożeniu kabli nasypać ponownie 10 cm warstwę piasku, następnie zasypać wykop warstwą ziemią rodzimej o grubości 25 cm i następnie przykryć pasem folii koloru niebieskiego o grubości 0,5 mm, szerokości minimum 20 cm. Kabel w ziemi należy zaopatrzyć w trwałe oznaczniki, które powinny zawierać symbol i nr ewidencyjny linii, znak użytkownika kabla, rok ułożenia, oznakowanie kabla wg normy. Przy wprowadzaniu kabla zasilającego do sterownicy prefabrykowanej SPX-D, złącza kablowego i rozdzielnic przepompowni strefowych pozostawić zapasy o długości 1 m. Ewentualne zbliżenia oraz skrzyżowania z rurami wodnymi i kanalizacyjnymi, kablami energetycznymi telekomunikacyjnymi oraz innymi elementami uzbrojenia podziemnego wykonywać zgodnie z normą N SEP-E-004 „Elektroenergetyczne i sygnalizacyjne linie kablowe. Projektowanie i budowa". W przypadku niemożności zachowania normowych odległości od istniejących urządzeń uzbrojenia podziemnego stosować rury ochronne Arot DVK 50. Przy tablicach głównych budynków (tablicach licznikowych) wykonać na zewnątrz budynku uziom typu P-1 o rezystancji mniejszej od R<30 Ω dla uziemienia dodatkowego miejsca rozdziału przewodu PEN na przewody PE i N. Budowę wewnętrznych linii zasilających przewodowych i kablowych wykonać według poszczególnych planów.

5. Rozbudowa istniejących tablic głównych (licznikowych) budynków oraz zabezpieczenie główne projektowanych wlz-tów:

Jako zabezpieczenie główne zalicznikowe projektowanych wewnętrznych linii zasilających przyjmuje się rozłączniki bezpiecznikowe R 303 16 Gg16A, lub R 301 25 Gg 25A w zależności od sposobu zasilania budynku (trój lub jednofazowy). Zabezpieczenia te zabudowywać w miarę możliwości w istniejących tablicach głównych (licznikowych) budynków. W przypadku niemożliwości zabudowania zabezpieczeń w istniejących tablicach, należy je wbudować obok w obudowach izolacyjnych podtynkowych np. CM4PT firmy ETIPOLAM z drzwiczkami transparentnymi w II klasie izolacji o stopniu ochrony IP40 (czteromodułowych z listwami PE i N). Rozbudowę istniejących tablic głównych (licznikowych) budynków wykonać wg załączonych rysunków.

6. Ochrona od porażeń:

Wykonać dodatkowe uziemienie miejsca rozdziału przewodu PEN w projektowanych rozbudowach tablic głównych (licznikowych). Połączenie od miejsca rozdziału przewodu PEN na PE i N wykonać przewodem LY 4 mm^2 p/t do miejsca montażu złącza kontrolnego miedziano-mosiężnego do połączenia przewodu LY 4 mm^2 z płaskownikiem FeZn 25x4 prowadzącym dalej n/t do uziomu pionowego P-1. Od miejsca rozdziału, w sieci zasilającej przepompownie JUNG PUMPEN, stosować sieć TN-S trój lub pięcioprzewodową. Jako ochronę przed dotykiem pośrednim stosować samoczynne wyłączenie.

Zwraca się szczególną uwagę na staranność wykonania połączeń ochronnych i późniejsze sprawdzenie ich ciągłości oraz skuteczności ochrony przeciwporażeniowej na drodze pomiarów.

7. Uwagi końcowe:

- całość robót wykonać zgodnie z projektem;
- roboty kablowe realizować w oparciu o normę N SEP-E-004 „Elektroenergetyczne i sygnalizacyjne linie kablowe. Projektowanie i budowa";
- instalację elektryczną w budynkach zrealizować w oparciu o rozporządzenie Ministra Infrastruktury z dnia 12 kwietnia 2002r. w sprawie warunków technicznych jakim powinny odpowiadać budynki i ich usytuowanie (Dz.U.02.75.690, zm. Dz.U.04.109.1156 +) – dział IV – wyposażenie techniczne budynków – rozdział 8 – instalacje elektryczne;
- projektowaną instalację elektryczną w budynkach wykonać zgodnie z poszczególnymi arkuszami normy PN-IEC 60364 „Instalacje elektryczne w obiektach budowlanych";
- zastosowane materiały i urządzenia elektryczne muszą posiadać odpowiednie atesty, certyfikaty i deklaracje zgodności;
- po realizacji robót wykonać pomiary skuteczności ochrony przeciwporażeniowej, rezystancji izolacji i rezystancji uziemień;
- zwrócić szczególną uwagę na normatywne odległości od instalacji sanitarnych.

Projektował:	*Sprawdził:*
tech. Roman Balcerowski *uprawnienia budowlane do projektowania* *w specjalności instalacje i sieci elektryczne* *nr ewid.: 5475/Gd/93*	***mgr inż. Mieczysław Szczygieł*** *uprawnienia budowlane do projektowania bez ograniczeń* *w specjalności instalacje i sieci elektryczne* *nr ewid.: GP.I.7342/75/TO/91*
.....listopad, *2009*.....	

OBLICZENIA TECHNICZNE

do projektu budowlanego wewnętrznych linii zasilających dla zasilania przydomowych przepompowni ścieków sanitarnych

1. Bilans mocy zainstalowanej dla projektowanych szafek zasilających:

Moc szczytowa dla szafki:

P_S= 2,1 kW

Prąd obliczeniowy trójfazowy:

$$I_B = \frac{2{,}1\times10^3}{1{,}73\times400\times0{,}93} = 3{,}3\ \text{A}$$

Dobieram jako zabezpieczenie zalicznikowe w tablicy głównej (licznikowej) budynku, rozłącznik bezpiecznikowy R 303 16 Gg 16A.
Prąd obliczeniowy jednofazowy:

$$I_B = \frac{2{,}04\times10^3}{230\times0{,}93} = 9{,}5\ \text{A}$$

Dobieram jako zabezpieczenie zalicznikowe w tablicy głównej (licznikowej) budynku,

rozłącznik bezpiecznikowy R 301 25 Gg 25A.

OŚWIADCZENIE

Oświadczamy, że niniejszy projekt budowlany został sporządzony zgodnie z obowiązującymi przepisami, normami i zasadami wiedzy technicznej.

Projektował:	*Sprawdził:*
mgr inż. Sławomir Matuszak *upr. bud. do projektowania i kierowania robotami. bud. bez ograniczeń w specjalności instalacyjnej w zakresie sieci, instalacji i urządzeń: cieplnych, wentylacyjnych, gazowych, wodociągowych i kanalizacyjnych* *nr ewid.: KUP/0139/PWOS/05* ***tech. Roman Balcerowski*** *uprawnienia budowlane do projektowania w specjalności instalacje i sieci elektryczne* *nr ewid.: 5475/Gd/93*	***mgr inż. Robert Rokicki*** *upr. bud. do projektowania bez ograniczeń w specjalności instalacyjnej w zakresie sieci, instalacji i urządzeń: wodociągowych i kanalizacyjnych cieplnych, wentylacyjnych, gazowych,* *nr ewid.: ABIT-OT/7131/2/2000* ***mgr inż. Mieczysław Szczygieł*** *uprawnienia budowlane do projektowania bez ograniczeń w specjalności instalacje i sieci elektryczne* *nr ewid.: GP.I.7342/75/TO/91*
.....listopad, *2009*.....	

INFORMACJA

DOTYCZĄCA BEZPIECZEŃSTWA I OCHRONY ZDROWIA PODCZAS REALIZACJI ZADANIA INWESTYCYJNEGO

1. Nazwa i adres obiektu budowlanego.

Budowa sieci kanalizacji sanitarnej oraz przyłącza wodociągowego w ul. Nakielskiej, Kasprzaka, Podgórnej w Koronowie.

3. Projektant.

mgr inż. Sławomir Matuszak, Rynek 25, 86-200 Chełmno
upr. bud. nr KUP/0139/PWOS/05

tech. Roman Balcerowski, zam. Sucharskiego 15d/2, 81-157 Gdynia
upr. bud. nr 5475/Gd/93

4. Opis.

4.1 Zakres robót.

W ramach zadania planuje się następujący zakres robót:
Budowa sieci kanalizacji sanitarnej wraz z zasilaniem energetycznym przepompowni oraz przyłącza wodociągowego w ul. Nakielskiej, Kasprzaka, Podgórnej w Koronowie.

4.2 Kolejność wykonywania robót.

- Wytyczenie geodezyjne trasy sieci,
- Mechaniczne rozebranie nawierzchni jezdni,
- Wykopy mechaniczne, wykonanie wykopów kontrolnych w miejscach skrzyżowania trasy projektowanych sieci z istniejącymi sieciami,
- Montaż przyłącza wodociągowego, sieci kanalizacji sanitarnej oraz studni rewizyjnych i przepompowni oraz instalacji i urządzeń energetycznych dla przepompowni,
- Wykonanie przewiertów sterowanych,
- Próba szczelności sieci kanalizacji sanitarnej,
- Zasypywanie wykopów, odtworzenie nawierzchni,
- Przywrócenie terenu do stanu pierwotnego.

4.3 Wykaz istniejących obiektów.

W pasie prowadzonych robót występują:

- sieć wodociągowa,
- sieć kanalizacji sanitarnej, deszczowej,
- kable energetyczne, telekomunikacyjne,

4.4 Elementy zagospodarowania działki mogące stwarzać zagrożenie bezpieczeństwa i zdrowia ludzi.

Elementy robot związane z planowanym zagospodarowaniem terenu, których charakter, organizacja lub miejsce prowadzenia stwarzają szczególnie wysokie ryzyko powstania zagrożenia bezpieczeństwa i zdrowia ludzi:

- wykonywanie wykopów przy budowie sieci wod-kan,
- roboty prowadzone w pobliżu czynnych linii elektroenergetycznych i instalacji elektroenergetycznych,
- roboty prowadzone w studniach,
- roboty prowadzone w pasach drogowych,
- roboty prowadzone przy wykorzystaniu dźwigów.

4.5 Wskazanie zagrożeń podczas realizacji robót.

• Podczas prowadzenia robót w pobliżu naziemnych i podziemnych przewodów linii elektroenergetycznych istnieje możliwość porażenia,
• Załadunek, rozładunek, montaż rur i studni - istnieje możliwość przygniecenia ciężkim elementem prefabrykowanym,
• Prowadzenie robót w obrębie pasa drogowego przy równocześnie występującym ruchu drogowym- wypadki i zdarzenia drogowe,
• Nieostrożne obchodzenie się ze sprzętem do wycinania drzew lub cięcia asfaltu
• Zasypanie pracowników w wyniku zawalenia się ścian wykopu,
• Wpadnięcie do wykopu (obsunięcie się ziemi z krawędzi wykopu lub poślizgnięcie się),
• Uderzenie pracownika w wykopie spadającą bryłą ziemi, kamieniem lub innym przedmiotem,

• Poparzenie gorącą masą bitumiczną lub lepiszczem asfaltowym w trakcie wykonywania robót nawierzchniowych,
• Najechanie sprzętem budowlanym (koparki, walce, samochody)
• Uszkodzenia ciała spowodowane niewłaściwym użytkowaniem sprzętu budowlanego.

4.6 Sposób prowadzenia instruktażu przed przystąpieniem do robót.

Podczas prowadzenia kolejnych etapów zadania konieczne jest przeprowadzenie odrębnych instrukcji stanowiskowych stosownie do zakresu prowadzonych robót.

4.7 Środki bezpieczeństwa.

W celu uniknięcia zagrożeń bezpieczeństwa i zdrowia roboty prowadzić zgodnie z wymaganiami zawartymi w:

- Dz. U. Nr 129/1997, poz. 844, z późn. zm. - stosownie do prowadzonych robót,
- Dz. U. Nr 26/2000, poz. 313, z późn. zm. - podczas transportu materiałów sposobem ręcznym,
- Dz. U. Nr 47/2003, poz. 401, - przy pozostałych robotach.

Materiały wykorzystywane podczas budowy składować w sposób nie utrudniający ewakuacji z terenu działki.

Pracownicy muszą być wyposażeni w środki ochrony indywidualnej zgodnie z Dz. U. Nr 91/2002, poz. 811 stosownie do zakresu prowadzonych robót.

Należy przestrzegać instrukcji obsługi poszczególnych maszyn i urządzeń wykorzystywanych podczas prowadzenia robót.

Techniczno-organizacyjne środki zapobiegawcze:

Dla zapobieżenia przewidywanym zagrożeniom należy przedsięwziąć następujące środki:
• oznakować i zabezpieczyć teren przed dostępem osób postronnych
• stosować odzież ochronną oraz ochronne nakrycia głowy
• zadbać o dobrą komunikację na terenie budowy (wyznaczenie dojścia pracowników, dostawy i miejsca składowania materiałów budowlanych, zejścia do wykopów oraz uwzględnić możliwość ewentualnej ewakuacji osób zagrożonych lub poszkodowanych)
• wykonać umocnienie ścian wykopów (typ konstrukcji dostosować do głębokości, rodzaju gruntu, czasu utrzymania wykopu, obciążeń transportem, składowaniem materiałów i innych obciążeń w sąsiedztwie wykopów)
• ograniczyć napływ wód deszczowych i zapewnić ich odprowadzenie z dna wykopu
• przed każdorazowym rozpoczęciem robót w wykopie sprawdzić stan skarp, umocnień i zabezpieczeń
• prace przy skrzyżowaniu z innymi sieciami prowadzić pod nadzorem osób odpowiadających za dany rodzaj sieci
• zaleca się aby pojazd budowy, w czasie jazdy tyłem, automatycznie wysyłał sygnał dźwiękowy.

Niniejsza inwestycja wymaga sporządzenia planu BIOZ.

Projektował:	*Sprawdził:*
mgr inż. Sławomir Matuszak *upr. bud. do projektowania i kierowania robotami. bud. bez ograniczeń w specjalności instalacyjnej w zakresie sieci, instalacji i urządzeń: cieplnych, wentylacyjnych, gazowych, wodociągowych i kanalizacyjnych* *nr ewid.: KUP/0139/PWOS/05* ***tech. Roman Balcerowski*** *uprawnienia budowlane do projektowania w specjalności instalacje i sieci elektryczne* *nr ewid.: 5475/Gd/93*	***mgr inż. Robert Rokicki*** *upr. bud. do projektowania bez ograniczeń w specjalności instalacyjnej w zakresie sieci, instalacji i urządzeń: wodociągowych i kanalizacyjnych cieplnych, wentylacyjnych, gazowych,* *nr ewid.: ABIT-OT/7131/2/2000* ***mgr inż. Mieczysław Szczygieł*** *uprawnienia budowlane do projektowania bez ograniczeń w specjalności instalacje i sieci elektryczne* *nr ewid.: GP.I.7342/75/TO/91*
.....listopad, *2009*.....	

Zakład Gospodarki
Komunalnej i Mieszkaniowej
Wydział Wodociągów
i Kanalizacji
86-010 Koronowo, Al. Wolności 4
tel. 052 38 22 295, 052 38 22 216
fax 052 38 22 562

Koronowo, dnia 28.04.2009 r.

WOJEWODA
Kujawsko-Pomorski

L.dz. 1779/09

Urząd Miejski
w Koronowie

Dotyczy: warunków technicznych do projektu sieci kanalizacji sanitarnej w ulicy Kasprzaka Podgórnej i Nakielskiej.

W odpowiedzi na pismo znak IPR-I-2227-21/21/1/09 z dnia 17.04.2009 r. podajemy warunki techniczne do projektu kanalizacji sanitarnej w ulicy Kasprzaka i Podgórnej.

1. Sieć kanalizacji grawitacyjnej w ulicy Kasprzaka projektować ze spadkiem w kierunku ulicy Nakielskiej.
2. Włączenie projektowanej sieci kanalizacji należy przewidzieć do pierwszej studni rewizyjnej na kanalizacji Ks-200, która zlokalizowana jest w ulicy Nakielskiej za mostem w kierunku ulicy Łokietka.
3. Sieć kanalizacji grawitacyjnej projektować z rur kielichowych grubościennych typu ciężkiego.
4. Przykanaliki projektować do granicy działek z rur Ø 150 PCV typu ciężkiego.
5. Sieci magistralne projektować wyłącznie w drogach.
6. W kosztorysie uwzględnić budowę przykanalików zakończonych korkami do granicy działek.
7. Równolegle do kanalizacji sanitarnej grawitacyjnej zlokalizowanej przy ul. Nakielskiej zaprojektować przyłącze wodociągowe z PE Ø 63 z włączeniem do sieci wodociągowej w ul. Kasprzaka.
8. Opracowane projekty budowlane przedstawić ponownie do uzgodnienia ZGKiM.

Specjalista ds. wod-kan
inż. Karolina Klonowska

DYREKTOR
inż. Ryszard Chrzanowski

Za zgodność z oryginałem
MGR INŻ. SŁAWOMIR MATUSZAK

Nakło, 2009-10-26

ENEA Operator Sp. z o.o.
Rejon Dystrybucji Nakło
89-100 Nakło, ul. Nowa 41A
tel. 052 587 14 0 , faks 052 587 14 44
REGON 300455398, NIP 782-23-77-160

Numer	PRZ-RE4-1407-2009

WOJEWODA Kujawsko-Pomorski

URZĄD MIEJSKI W KORNOWIE
ul. Plac Zwycięstwa 1
86-010 Koronowo

Warunki przyłączenia
do sieci elektroenergetycznej ENEA Operator Sp. z o.o.

charakter i lokalizacja obiektu/ lokalu: **przepompownia ścieków,**
86010 KORONOWO, ul. KASPRZAKA, nr działki **1134**
warunki dotyczą **obiektu projektowanego**
z mocą przyłączeniową **8 kW** na napięciu **400 V**
zakwalifikowanego do **V** grupy przyłączeniowej.

I. **MIEJSCE PRZYŁĄCZENIA**
Linia al 4x50 ze stacji **Koronowo Łokietka** nr **41070** z transformatorem **400 kVA**, obwód nr **600** ,

II. **RODZAJ POŁĄCZENIA Z SIECIĄ ORAZ ZAKRES NIEZBĘDNYCH ZMIAN W SIECI**
1. **w zakresie dotyczącym urządzeń przedsiębiorstwa energetycznego**
   - Urządzenia w sieci dostosować do zwiększonego poboru mocy
   - Z dogodnego słupa wybudować przyłącze kablowe kablem o przekroju wg obliczeń lecz nie mniej niż YAKY 4x35 do izolacyjnego złącza kablowo-pomiarowgo.
   - Złącze zabudować w miejscu ogólnodostępnym przy granicy działki
2. **w zakresie dotyczącym urządzeń odbiorcy**
   - Z projektowanego złącza wyprowadzić wlz do RG budynku

III. **MIEJSCE DOSTARCZANIA ENERGII ELEKTRYCZNEJ**
Miejscem dostarczania energii elektrycznej będą **zaciski prądowe na listwie zaciskowej w złączu pomiarowym w ZKP, w kierunku instalacji odbiorczej**, stanowiące jednocześnie granicę eksploatacji pomiędzy siecią ENEA Operator Sp. z o.o. a odbiorcą.

IV. **MIEJSCE ZAINSTALOWANIA UKŁADU POMIAROWO-ROZLICZENIOWEGO**
złącze pomiarowe

V. **WYMAGANIA DOTYCZĄCE UKŁADU POMIAROWO-ROZLICZENIOWEGO**
Bezpośredni układ pomiarowo-rozliczeniowy energii elektrycznej przystosowany do rozliczeń w grupie taryfowej **G11** składać się będzie z:
- licznika 3 - fazowego jednostrefowego

VI. **RODZAJ I USYTUOWANIE ZABEZPIECZEŃ:**
Zabezpieczenie główne przedlicznikowe o wielkości **13 A** z charakterystyką **zwłoczną** usytuowane będzie **w złączu pomiarowym zlokalizowanym przy ogrodzeniu przepompowni**.

VII. **WYMAGANY STOPIEŃ SKOMPENSOWANIA MOCY BIERNEJ:**
tg ϕ_0 naturalny

VIII. **WARTOŚCI DO OBLICZEŃ:**
- **nie dotyczy**

IX. **DANE I INFORMACJE DOTYCZĄCE SIECI DLA DOBORU SYSTEMU OCHRONY OD PORAŻEŃ:**

Za zgodność z oryginałem
MGR INŻ. SŁAWOMIR MATUSZAK

Sieć elektroenergetyczna ENEA Operator Sp. z o.o. pracuje w układzie TT

X. UWAGI DODATKOWE

1. Instalację wewnętrzną należy wykonać zgodnie z wymaganiami normy PN-IEC 60364 oraz Rozporządzenia Ministra Infrastruktury z dnia 12.04.2002 r. „w sprawie warunków technicznych, jakim powinny odpowiadać budynki i ich usytuowanie" (Dz. U. z 2002 r. Nr 75 poz. 690). Instalowane urządzenia powinny spełniać wymagania norm oraz posiadać odpowiednie atesty.
2. Zrealizowanie zasilania na podstawie przedmiotowych warunków przyłączenia stanowić będzie podstawę do zawarcia w umowie sprzedaży energii elektrycznej oraz świadczenia usług przesyłowych standardów jakościowych energii elektrycznej w zakresie odchyleń częstotliwości i napięcia, odkształcenia napięcia, zawartości poszczególnych harmonicznych, łącznego czasu przerw w ciągu roku oraz czasu przerwy jednorazowej zgodnych z przepisami obowiązującego prawa.
3. Podstawę do rozpoczęcia realizacji prac projektowych i budowlano – montażowych ujętych w niniejszych warunkach stanowi umowa o przyłączenie.
4. Całość prac należy wykonać zgodnie z obowiązującymi normami i prawem budowlanym
5. W przypadku lokalizacji urządzeń elektroenergetycznych na gruntach prywatnych należy ustanowić służebność gruntową na rzecz ENEA Operator Sp. z o.o. polegającą na prawie do wybudowania, utrzymania i eksploatacji projektowanych urządzeń, a także remontu, modernizacji i naprawie oraz prawie swobodnego dojścia i dojazdu do w/w urządzeń

Data ważności warunków przyłączenia: 2 lata od daty ich określenia

WOJEWODA Kujawsko-Pomorski

ENEA Operator Sp. z o.o.
Rejon Dystrybucji Rakoniewice
Sekcja Eksploatacji Rakoniewice
(podpis osoby upoważnionej)
Leszek Grobale

Za zgodność z oryginałem
MGR INŻ. SŁAWOMIR MATUSZAK

ENEA Operator Sp. z o.o. Oddział Dystrybucji Bydgoszcz
Rejon Dystrybucji Nakło
ul. Nowa 41a
89-100 Nakło n. Notecią
tel. 52 385 31 54

WOJEWODA
Kujawsko-Pomorski

Nakło, 12.03.2013 r.

OD1/ZR4/217/2013

ENEA Operator Sp. z o.o.
Rejon Dystrybucji Nakło
89-100 Nakło, ul. Nowa 41A
tel. 052 587 14 01, faks 052 587 14 44
REGON 300455398, NIP 782-22-77-160

Gmina Koronowo

pl. Zwycięstwa 1
86-010 Koronowo

Warunki przyłączenia
do sieci elektroenergetycznej ENEA Operator Sp. z o.o.

Charakter i lokalizacja obiektu / lokalu
przepompownia ścieków, Koronowo, dz. nr 1134
warunki dotyczą **przyłączenia obiektu projektowanego**
z mocą przyłączeniową **8 kW**
na napięciu **0,4 kV**
zakwalifikowanego do **V** grupy przyłączeniowej

I. MIEJSCE PRZYŁĄCZENIA
Linia nn YAKY 4x120 + Al 4x50 - obw.1000
Stacja 15/0,4 kV - Koronowo Łokietka - 41070 - STM - 400kVA

II. RODZAJ POŁĄCZENIA Z SIECIĄ ORAZ ZAKRES NIEZBĘDNYCH ZMIAN W SIECI
1. w zakresie dotyczącym urządzeń ENEA Operator Sp. z o.o.
1.1 zakres niezbędnych zmian w sieci ENEA Operator
- Urządzenia w sieci dostosować do zwiększonego poboru mocy.
1.2 zakres dotyczący budowy przyłącza
- Z istniejącego słupa nr 1005 zlokalizowanego na dz. nr 1134 wybudować przyłącze kablowe o przekroju wg obliczeń lecz min. YAKY 4x35 do złącza kablowo – pomiarowego.
- Złącze kablowo – pomiarowe zabudować w miejscu ogólnodostępnym przy granicy działki.
2. w zakresie dotyczącym urządzeń podmiotu przyłączanego
- Z projektowanego złącza kablowo – pomiarowego wyprowadzić wlz do RG obiektu.

III. MIEJSCE DOSTARCZANIA ENERGII ELEKTRYCZNEJ
zaciski na wyjściu przewodów od zabezpieczenia w złączu, w kierunku instalacji Klienta.
Miejsce dostarczania energii elektrycznej stanowi jednocześnie granicę własności i eksploatacji urządzeń.

IV. MIEJSCE ZAINSTALOWANIA UKŁADU POMIAROWO-ROZLICZENIOWEGO
złącze kablowo-pomiarowe

V. WYMAGANIA DOTYCZĄCE UKŁADU POMIAROWO-ROZLICZENIOWEGO
trójfazowego licznika energii czynnej,

VI. RODZAJ I USYTUOWANIE ZABEZPIECZEŃ
lokalizacja: zabezpieczenie przedlicznikowe usytuowane przy zestawie licznikowym wartość: 3x13 A

VII. WYMAGANY STOPIEŃ SKOMPENSOWANIA MOCY BIERNEJ
Energia elektryczna winna być pobierana przy współczynniku mocy odpowiadającym tg $\varphi \leq 0,4$.

VIII. DANE I INFORMACJE DOTYCZĄCE SIECI DLA DOBORU SYSTEMU OCHRONY OD PORAŻEŃ
Sieć niskiego napięcia ENEA Operator sp. z o.o. pracuje w układzie TT, w instalacji odbiorczej należy zastosować odpowiedni dla tego układu system i urządzenia ochrony przeciwporażeniowej.

33

IX. UWAGI DODATKOWE

1. Instalację wewnętrzną należy wykonać zgodnie z wymaganiami normy PN-IEC 60364 oraz Rozporządzenia Ministra Infrastruktury z dnia 12.04.2002 r. w sprawie „warunków technicznych, jakim powinny odpowiadać budynki i ich usytuowanie" (Dz.U. z 2002 r. Nr 75 poz. 690 z późniejszymi zmianami).
2. Instalowane urządzenia powinny spełniać wymagania norm oraz posiadać odpowiednie atesty.
3. Przyłączane urządzenia powinny posiadać wymaganą odporność na zaburzenia elektromagnetyczne oraz powinny być tak skonstruowane, aby nie wywoływały w swoim środowisku zaburzeń elektromagnetycznych o wartościach przekraczających odporność na te zaburzenia innych urządzeń występujących w tym środowisku.
4. Zrealizowanie zasilania na podstawie przedmiotowych warunków przyłączenia stanowić będzie podstawę do zawarcia w umowie o świadczenie usług dystrybucji lub umowie kompleksowej standardowych parametrów jakościowych energii elektrycznej w zakresie odchyleń częstotliwości i napięcia, odkształcenia napięcia, zawartości poszczególnych harmonicznych, wskaźnika długookresowego migotania światła, czasu trwania jednorazowej przerwy nieplanowanej i planowanej oraz czasu trwania przerw nieplanowanych i planowanych w ciągu roku zgodnych z przepisami obowiązującego prawa.
5. Podstawę do rozpoczęcia realizacji prac projektowych i budowlano - montażowych ujętych w niniejszych warunkach stanowi umowa o przyłączenie.
6. W przypadku lokalizacji urządzeń elektroenergetycznych na gruntach prywatnych należy ustanowić służebność przesyłu na rzecz ENEA Operator Sp. z o.o. polegającą na prawie do wybudowania, utrzymania i eksploatacji projektowanych urządzeń, a także remontu, modernizacji i naprawie oraz prawie swobodnego dojścia i dojazdu do w/w urządzeń.
7. ENEA Operator Sp. z o.o. zapewni dostawę energii elektrycznej po spełnieniu wymogów określonych w warunkach przyłączenia i zawartej umowie o przyłączenie.

WOJEWODA Kujawsko-Pomorski

Data ważności warunków przyłączenia: 2 lata od daty ich doręczenia.

Rozdzielnik:
k/o
ZR a/a

ENEA Operator Sp. z o.o.
Rejon Dystrybucji Nakło
Dyrektor
Andrzej [illegible]

33b

190 lat GDDKiA

Generalny Dyrektor
Dróg Krajowych i Autostrad

Bydgoszcz, dn. 29.09.2009 r.

GDDKiA-O/BY-Z-3(b)/435/1101/2009

DECYZJA

Na podstawie art. 39 ust. 3 ustawy z dnia 21 marca 1985 r., o drogach publicznych (Dz.U. z 2007 r., Nr 19 poz. 115 ze zm.) i art. 104 §1 ustawy z dnia 14 czerwca 1960 r. – Kodeks postępowania administracyjnego (tekst jedn. Dz.U. z 2000 r., Nr 98, poz. 1071 ze zm.),
po rozpatrzeniu sprawy wniosku z dnia 16.09.2009 r., Pracowni Projektowo – Inwestycyjnej Inżynieria Sanitarna Sławomir Matuszak o wyrażenie zgody na umieszczenie kanalizacji sanitarnej z przyłączami do budynków w pasie drogi krajowej nr 56 w Koronowie,
zgodnie z upoważnieniem Generalnego Dyrektora Dróg Krajowych i Autostrad,

wyrażam zgodę

na umieszczenie kanalizacji sanitarnej w pasie drogi krajowej nr 56 w Koronowie, na niżej podanych warunkach:

1. lokalizacja kanalizacji sanitarnej – jak na planie sytuacyjnym załączonym do wniosku;
2. prace prowadzone będą w wykopach otwartych, odcinkami, osobno dla każdej strony ulicy.
3. Wykopy zabezpieczyć przed osuwaniem;
4. przejścia pod drogą wykonać metodą przecisku w rurach ochronnych. Rury ochronne ułożyć na całej szerokości pasa drogowego; Wykopy montażowe w miarę możliwości wykonać poza pasem drogowym. Dokładną lokalizację wykopów uzgodnić z RDK Nakło w czasie wizji w terenie;
5. zagęszczenie gruntu po wykopach – pod nadzorem Laboratorium Drogowego w Bydgoszczy (ul. Fordońska 6);
6. roboty w pasie drogowym powinny być oznakowane i prowadzone zgodnie z projektem oznakowania robót. Projekt oznakowania zatwierdzić w tutejszym Oddziale;
7. zachować ciągłość ruchu pieszego i dojścia do posesji;
8. odbudować chodnik z na całej szerokości robót z materiałów nieuszkodzonych. Konstrukcję chodnika uzgodnić z Laboratorium Drogowym w Bydgoszczy, ul. Fordońska 6;
9. po zakończeniu prac – pas drogowy przywrócić do stanu poprzedniego, po uzgodnieniu i nadzorem RDK Nakło;wszystkie prace będą wykonane na koszt Inwestora;
10. przed rozpoczęciem robót wystąpić do RDK Nakło, w celu ustalenia dodatkowych warunków zajęcia pasa drogowego. Na zajęcie pasa zostanie wydana decyzja administracyjna. Niezbędne jest wystąpienie Inwestora z wnioskiem o umieszczenie w pasie drogowym urządzenia nie związanego z funkcją drogi oraz okresu jego umieszczenia.
    Przed rozpoczęciem robót Inwestor zobowiązany jest do uzyskania pozwolenia na budowę lub zgłoszenia budowy, a przed jego uzyskaniem należy z zarządcą

Generalna Dyrekcja
Dróg Krajowych i Autostrad
Oddział w Bydgoszczy

ul. Fordońska 6
85-085 Bydgoszcz
tel.: (052) 323 45 00
fax: (052) 323 45 04

e-mail: sekretariat@bydgoszcz.gddkia.gov.pl
www.gddkia.gov.pl

Za zgodność z oryginałem
Matuszak
MGR INŻ. SŁAWOMIR MATUSZAK

34

drogi uzgodnić projekt budowlany kanalizacji sanitarnej (art. 39 ust. 3a ustawy o drogach publicznych);

11. robót w pasie drogowym nie prowadzić w warunkach zimowych;
12. nadzorowanie i odbiór robót – przez RDK Nakło;
13. wyrażam zgodę na dysponowanie gruntem (działki nr 431/2 i495/4) w celu ułożenia kanalizacji sanitarnej pasie drogowym.
14. Właściciel kanalizacji nie może wnosić do zarządcy drogi żadnych roszczeń z tytułu bliskiej odległości od drogi oraz w przypadku prowadzenia przez zarządcę drogi jakichkolwiek robót związanych z modernizacją tego odcinka drogi.

Pouczenie

Od niniejszej decyzji nie służy odwołanie. Strona niezadowolona z decyzji może złożyć w ciągu 14 dni w trybie art. 127 § 3 k .p. a. wniosek o ponowne rozpatrzenie sprawy przez Generalnego Dyrektora Dróg Krajowych i Autostrad w Warszawie. Wniosek należy przesłać na adres: Generalna Dyrekcja Dróg Krajowych i Autostrad, Oddział w Bydgoszczy , 85-950 Bydgoszcz, ul. Fordońska 6.

GENERALNY DYREKTOR
DRÓG KRAJOWYCH I AUTOSTRAD
z up.
mgr inż. Zdzisław Głonek
Z-ca Dyrektora Oddziału

Otrzymują:

1 Pracownia Projektowo-Inwestycyjna Inżynieria Sanitarna, Sławomir Matuszak, ul. Kopernika 6/47; 86-200 Chełmno

2 Burmistrz Koronowa, Plac Zwycięstwa 1; 86-010 Koronowo

3. Rejon Dróg Krajowych, Nakło

WOJEWODA
Kujawsko-Pomorski

GENERALNY DYREKTOR DRÓG KRAJOWYCH I AUTOSTRAD

GDDKiA – O/BY-Z-3(b)/435/1285/2009

Bydgoszcz, dn. 18 11.2009 r.

DECYZJA

Na podstawie art. 39 ust. 3 ustawy z dnia 21 marca 1985 r., o drogach publicznych (Dz.U. z 2007 r., Nr 19 poz. 115 ze zm.) i art. 104 §1 ustawy z dnia 14 czerwca 1960 r. – Kodeks postępowania administracyjnego (tekst jedn. Dz.U. z 2000 r., Nr 98, poz. 1071 ze zm.),
po rozpatrzeniu sprawy wniosku z dnia 10.11.2009 r., Pracowni Projektowo – Inwestycyjnej Inżynieria Sanitarna Sławomir Matuszak, o wyrażenie zgody na umieszczenie przyłącza wodociągowego z przyłączami do budynków w pasie drogi krajowej nr 56 w Koronowie,
zgodnie z upoważnieniem Generalnego Dyrektora Dróg Krajowych i Autostrad,

wyrażam zgodę

na umieszczenie przyłącza wodociągowego w pasie drogi krajowej nr 56 w Koronowie, na niżej podanych warunkach:

1. lokalizacja przyłącza wodociągowego – jak na planie sytuacyjnym załączonym do wniosku;
2. przyłącze wodociągowe układać we wspólnym wykopie z kanalizacją sanitarną uzgodnioną decyzją nr GDDKiA-O/BY-Z-3(b)/435/1101/2009 z dnia 29.09.2009 roku;
3. pozostałe warunki jak dla decyzji nr GDDKiA-O/BY-Z-3(b)/435/1101/2009 z dnia 29.09.2009 roku (za wyjątkiem przejścia pod drogą);
4. wyrażam zgodę na dysponowanie gruntem (działki nr 431/2 i 495/4) w celu ułożenia przyłącza wodociągowego pasie drogowym.

Pouczenie

Od niniejszej decyzji nie służy odwołanie. Strona niezadowolona z decyzji może złożyć w ciągu 14 dni w trybie art. 127 § 3 k .p. a. wniosek o ponowne rozpatrzenie sprawy przez Generalnego Dyrektora Dróg Krajowych i Autostrad w Warszawie. Wniosek należy przesłać na adres: Generalna Dyrekcja Dróg Krajowych i Autostrad, Oddział w Bydgoszczy , 85-950 Bydgoszcz, ul. Fordońska 6.

GENERALNY DYREKTOR
DRÓG KRAJOWYCH I AUTOSTRAD
z up.
mgr inż. Zdzisław Glonek
Z-ca Dyrektora Oddziału

Otrzymują:

1. Pracownia Projektowo-Inwestycyjna Inżynieria Sanitarna, Sławomir Matuszak, ul. Kopernika 6/47; 86-200 Chełmno
2. Rejon Dróg Krajowych, Nakło

Za zgodność z oryginałem
MGR INŻ. SŁAWOMIR MATUSZAK

190 lat
GDDKiA

WOJEWODA
Kujawsko-Pomorski

Zdzisław Glonek
Zastępca Dyrektora Oddziału

Bydgoszcz 30 12. 2009 r.

GDDK i A - O/BY- Z-3 / 4152 / 1437 / 2009.

Sławomir Matuszak
Inżynieria Sanitarna
86-200 Chełmno
ul. Rynek 25

Dotyczy : projektu pn. ,, Budowa sieci kanalizacji sanitarnej i przyłącza wodociągowego w ulicy Nakielskiej , Kasprzaka , Podgórnej w Koronowie ".

Zgodnie z art. 39 ust. 3a pkt 2 ustawy z dnia 21 marca 1985 r. o drogach publicznych (Dz.U. z 2007 r. Nr 19 poz. 115) i decyzją GDDK i A -O/BY- Z-3(b)/ 435/ 1101/2009 z dnia 29.09.2009 r. uzgadniam projekt budowlany ,, Budowy sieci kanalizacji sanitarnej i przyłącza wodociągowego w ulicy Nakielskiej , Kasprzaka , Podgórnej w Koronowie " w zakresie drogi krajowej nr 56 (ulica Nakielska).

Z-ca Dyrektora Oddziału
mgr inż. Zdzisław Glonek

Do wiadomości :

Rejon Dróg Krajowych Nakło.

Generalna Dyrekcja
Dróg Krajowych i Autostrad
Oddział w Bydgoszczy

ul. Fordońska 6
85-085 Bydgoszcz
tel.: (052) 323 45 00
fax: (052) 323 45 04

e-mail: sekretariat@bydgoszcz.gddkia.gov.pl
www.gddkia.gov.pl

Za zgodność z oryginałem
MGR INŻ. SŁAWOMIR MATUSZAK

35

Starostwo Powiatowe w Bydgoszczy
Wydział Geodezji i Kartografii
Zespół Uzgadniania Dokumentacji Projektowej
85-082 Bydgoszcz, ul. Zygmunta Augusta 16

Bydgoszcz, 28 kwiecień 2010

WOJEWODA Kujawsko-Pomorski

OPINIA Nr GK.7334-313/2010
w sprawie uzgodnienia usytuowania projektowanych sieci uzbrojenia terenu

1. Przedmiot uzgodnienia: **sieć kanalizacji sanitarnej z przyłączami, przewód wodociągowy, kable zasilające przepompownie.**
2. Położenie obiektu:
   Gmina: Koronowo, Obręb: Koronowo, dz.: 343/1, 343/2, 388, 389, 413/3, 431/1, 431/2, 436/1, 495/4, 1130, 1134, 1152/3, 1197, ul. Kasprzaka, Nowodworska, Nakielska, Podgórna.
3. Inwestor:
   GMINA KORONOWO
   86-010 Koronowo
   ul. Plac Zwycięstwa 1
4. Zlecenie z dnia: 2010.04.06
5. Data wpływu wniosku do ZUD: 2010.04.06

Zespół Uzgadniania Dokumentacji Projektowej
opiniuje pozytywnie lokalizację obiektu, o którym mowa w pkt. 1. i 2.

Integralną część niniejszej opinii stanowi mapa projektu opatrzona klauzulą uzgodnienia.
Uzgodnienie zachowuje ważność przez okres trzech lat od dnia wydania niniejszej opinii. Uzgodnienie traci ważność w przypadku, gdy inwestor albo organy administracji architektoniczno–budowlanej lub nadzoru budowlanego powiadomią Zespół o utracie ważności, zmianie bądź uchyleniu decyzji o warunkach zabudowy i zagospodarowania terenu, zatwierdzeniu projektu budowlanego oraz pozwolenia na budowę.

Podstawa prawna:
Ustawa z dnia 17 maja 1989 roku prawo geodezyjne i kartograficzne (Dz. U. z 2005r Nr 240, poz. 2027 tekst jednolity ze zm.)
- Rozporządzenie Ministra Rozwoju Regionalnego i Budownictwa z dnia 2 kwietnia 2001r w sprawie geodezyjnej ewidencji sieci uzbrojenia terenu oraz zespołów uzgadniania dokumentacji projektowej (Dz. U. Nr 38, poz. 455 z 2001r.)
- Zarządzenie Nr 7/2002 Starosty Bydgoskiego z dnia 13 marca 2002 roku w sprawie powołania Zespołu Uzgadniania Dokumentacji Projektowej.

Zalecenia:
- inwestor jest obowiązany zapewnić wyznaczenie, przez jednostki uprawnione do wykonywania prac geodezyjnych, usytuowania obiektów budowlanych wymagających pozwolenia na budowę, a po zakończeniu ich budowy – dokonanie geodezyjnych pomiarów powykonawczych (w przypadku przewodów podziemnych przed ich zasypaniem) i sporządzenie związanej z tym dokumentacji,

Zgodność z oryginałem
MGR INŻ. SŁAWOMIR MATUSZAK

- znajdujące się na obszarze przebiegu projektowanych sieci uzbrojenia terenu znaki geodezyjne należy chronić przed zniszczeniem,
- uzgodnienie lokalizacji jest jednym z warunków zatwierdzenia projektu budowlanego i wydania pozwolenia na budowę przez właściwy terenowo organ architektoniczno - budowlany, natomiast nie rozstrzyga rozwiązań urbanistyczno – architektonicznych oraz technicznych projektu,
- należy uwzględnić uwagi zawarte w uzgodnieniach branżowych,
- nie przestrzeganie uwag i zaleceń ZUDP podlega sankcjom wynikającym z art. 48 pkt 3 i 6 ustawy prawo geodezyjne i kartograficzne.

- Starostwo Powiatowe - Wydział Budownictwa informuje, że projektowane przyłącze wodociągowe stanowi sieć wodociągową, na którą wymagane jest uzyskanie pozwolenia na budowę.

Stanowisko jednostek branżowych:

- KPEC: bez uwag.
- Netia S.A.: bez uwag.
- Pomorska Spółka Gazownictwa Sp. z o. o. Oddział Zakład Gazowniczy w Bydgoszczy: bez uwag.
- TP SA: zobowiązuje się inwestora i wykonawcę robót do prowadzenia prac w sposób wykluczający możliwość powstania awarii. W przypadku uszkodzenia sieci TP SA oraz strat wynikających z tytułu przerw w łączności pełną odpowiedzialność ponosi wykonawca robót i inwestor. Bezwzględnie zachować normatywne odległości od istniejącej sieci telekomunikacyjnej. Roboty budowlano-montażowe przy zbliżeniu i skrzyżowaniu z uzbrojeniem telekomunikacyjnym należy prowadzić pod nadzorem służb technicznych TP SA.

ZUDP w Starostwie Powiatowym w Bydgoszczy uzgadnia projekt.

Przedmiotowe uzgodnienie nie podlega opłacie skarbowej na podstawie art. 3 ustawy z dnia 16.11.2006 roku o opłacie skarbowej (Dz.U. z 2006 r. Nr 225, poz. 1635) w związku z art. 40 ust. 3b ustawy z dnia 17.05.1989 roku - Prawo geodezyjne i kartograficzne (Dz.U. z 2005 r. Nr 240, poz. 2027 z póź. zm.)

Otrzymują
1. Zleceniodawca 2 egz.
2. a/a

Z up. Starosty Bydgoskiego
Agata Cieszyńska
Przewodnicząca ZUDP

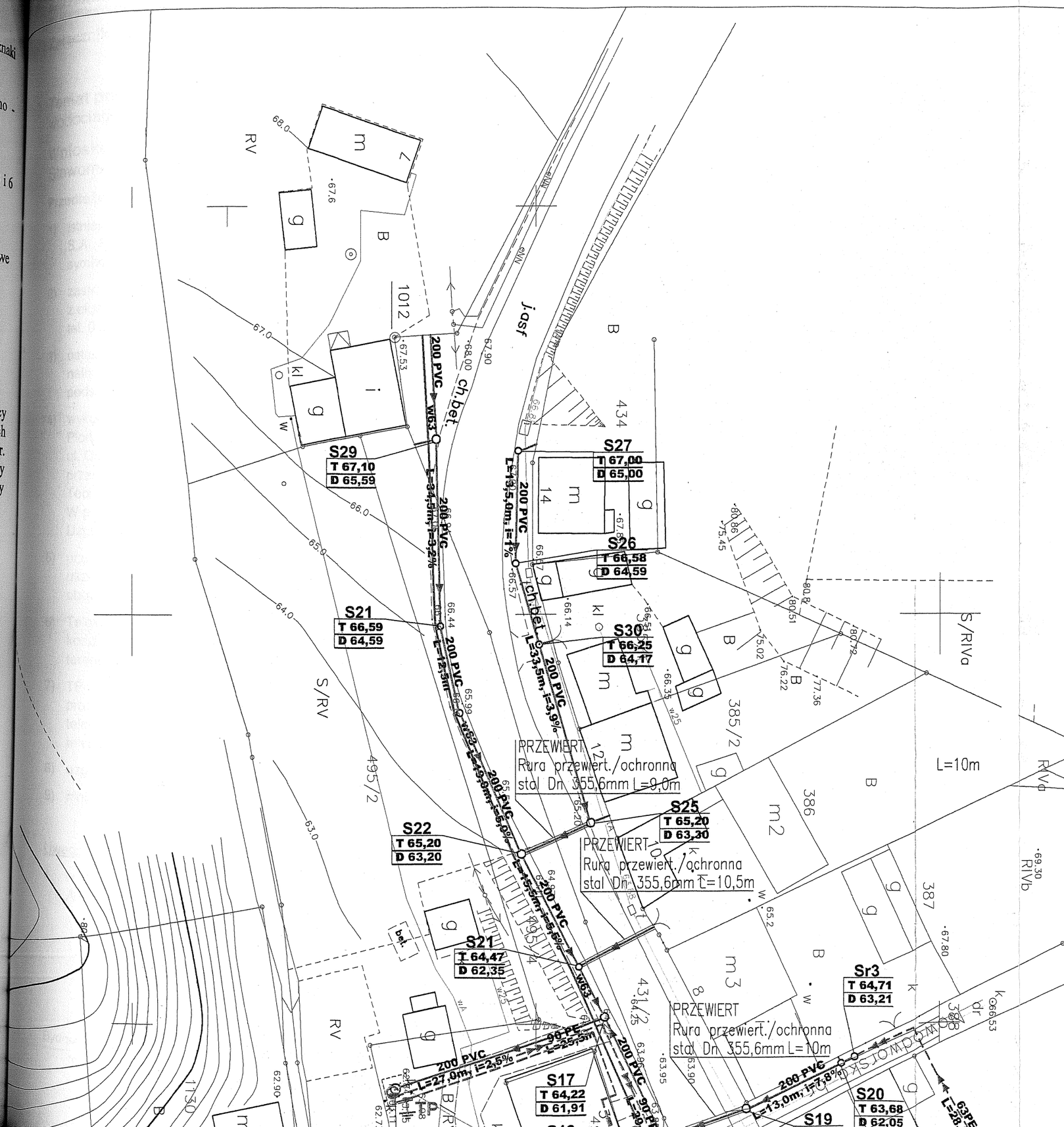

WOJEWODA Kujawsko-Pomorski

INŻYNIERIA SANITARNA pracownia projektowo-inwestycyjna				UL. RYNEK 25 86-200 CHEŁMNO TEL./FAX (0-56) 686-00-55
TEMAT	BUDOWA SIECI KANALIZACJI SANITARNEJ I PRZYŁĄCZA WODOCIĄGOWEGO W UL. NAKIELSKIEJ, KASPRZAKA, PODGÓRNEJ W KORONOWIE			
INWESTOR	GMINA KORONOWO, UL. PLAC ZWYCIĘSTWA 1			
RYSUNEK	PLAN ZAGOSPODAROWANIA TERENU			
PROJEKTOWAŁ	mgr inż. Sławomir Matuszak Uprawnienia bud. do projektowania bez ograniczeń w specjalności instalacje i sieci sanitarne nr ewid. KUP/0139/PWOS/05	DATA	30.10.2009	PODPIS
SPRAWDZIŁ	mgr inż. Robert Rokicki Uprawnienia bud. do projektowania bez ograniczeń w specjalności instalacje i sieci sanitarne nr ewid. ABIT-OT/7131/2/2000		30.10.2009	
PROJEKTOWAŁ	tech. Roman Balcerowski Uprawnienia budowlane do projektowania w specjalności instalacje i sieci elektryczne nr ewid.: 5475/Gd/93		30.10.2009	
SPRAWDZIŁ	mgr inż. Mieczysław Szczygieł Uprawnienia bud. do projektowania bez ograniczeń w specjalności instalacje i sieci elektryczne nr ewid.: GP.I.7342/75/TO/91		30.10.2009	
X.2009R		SKALA 1:500		NR RYS. 3

STAROSTA BYDGOSKI
Zespół Uzgadniania Dokumentacji Projektowej

Na podstawie art. 28 ust. 1 ustawy z dnia 17 maja 1989 r. - Prawo geodezyjne i kartograficzne (Dz.U. z 2005 r. Nr 240, poz. 2027 ze zm.) uzgodniono usytuowanie projektowanych sieci uzbrojenia terenu sieć kanalizacji sanitarnej z przyłączami, przewód wodociągowy, kable zasilające przepompownie

Uzgodnione usytuowanie sieci uzbrojenia terenu podlega wytyczeniu i geodezyjnej inwentaryzacji powykonawczej przez jednostki uprawnione do wykonywania prac geodezyjnych.
W razie niezgodności realizacji sieci uzbrojenia terenu z uzgodnionym projektem inwestor zobowiązany jest przedłożyć mapę z wynikami pomiarów powykonawczych właściwemu organowi administracji architektoniczno-budowlanej.
Uzgodnienie usytuowania projektowanych sieci uzbrojenia terenu zachowuje ważność przez okres 3 lat od dnia wydania opinii w sprawie uzgadniania usytuowania projektowanych sieci uzbrojenia terenu.
Uzgodnienie traci ważność w przypadku, o którym mowa w § 13 rozporządzenia Ministra Rozwoju Regionalnego i Budownictwa z dnia 2 kwietnia 2001 r. w sprawie geodezyjnej ewidencji sieci uzbrojenia terenu oraz zespołów uzgadniania dokumentacji projektowej (Dz. U. Nr 38, poz. 455)

GK. 7334 - 313 /2010

Bydgoszcz, dnia 28.04. 2010 r.

z up. STAROSTY
Agata Cieszyńska
Przewodniczący ZUDP

Za zgodność z oryginałem
MGR INŻ. SŁAWOMIR MATUSZAK

TELEKOMUNIKACJA POLSKA S.A.
Pion Technicznej Obsługi Klienta
Rozwój i Gospodarka Zasobami Region Północny
Dział Zarządzania Zasobami Fizycznymi Sieci
ul. Chodkiewicza 61, 85-667 Bydgoszcz

WOJEWODA
Kujawsko-Pomorski

Załącznik nr 1

Uzgodnienie nr STTNRECU/U4/56718/11/2009

Temat przedłożonego projektu: budowa sieci kanalizacji sanitarnej i przyłącza wodociagowego w ul. Nakielskiej, Kasprzaka, Podgórnej w Koronowie.

Wnioskodawca: Pracownia Projektowo-Inwestycyjna INŻYNIERIA SANITARNA, Sławomir Matuszak ul. Rynek 25, 86-200 Chełmno.

Przedłożony projekt uzgadnia się na następujących warunkach:

1) istniejącą sieć telekomunikacyjną podziemną /napowietrzną – własność Telekomunikacji Polskiej S.A., Pion Technicznej Obsługi Klienta zaznaczono na mapie sytuacyjno – wysokościowej symbolem (TP),

2) zastrzegamy możliwość wystąpienia w terenie urządzeń i kabli niezinwentaryzowanych, wyłączonych z eksploatacji. Powyższy fakt należy niezwłocznie zgłosić do Dysponenta Uszkodzeniowego tel. 0 91 423 33 72 czynny całą dobę, w celu określenia trybu postępowania z tym uzbrojeniem,

3) ustala się 2-metrową strefę ochronną z każdej strony naszych urządzeń. W strefie ochronnej prace należy prowadzić ręcznie. Szczegółowy przebieg i usytuowanie urządzeń w terenie należy ustalić na podstawie przekopów kontrolnych,

4) wykonawca z 5-dniowym wyprzedzeniem, pisemnie, powiadomi Telekomunikację Polską S.A., Pion Technicznej Obsługi Klienta, Dział Zarządzania Zasobami Fizycznymi Sieci, 85-667 Bydgoszcz, ul. Chodkiewicza 61 faks 0 52 375 93 16, o zamiarze rozpoczęcia prac, celem protokólarnego przekazania placu budowy (sieć TP, miejsca kolizyjne), podając numer wydanych Wytycznych Technicznych,
W przypadku, gdy Wytyczne Techniczne nie były wydane, należy powołać się na numer powyższego Uzgodnienia,

5) przy prowadzeniu prac w razie odkrycia urządzeń telekomunikacyjnych należy je zabezpieczyć przed uszkodzeniem i osiadaniem ziemi. Skrzyżowania i zbliżenia należy wykonać zgodnie z obowiązującymi normami, a przed zasypaniem zgłosić do odbioru,

6) Telekomunikacja Polska S.A. Pion Technicznej Obsługi Klienta informuje, że nie będzie ponosił kosztów przebudowy i poziomowania swoich urządzeń w przypadku zmiany rzędnych wysokości terenu w wyniku realizacji projektu,

7) TP S.A. Pion Technicznej Obsługi Klienta zobowiązuje Inwestora i Wykonawcę robót do prowadzenia prac w sposób wykluczający możliwość uszkodzenia naszych urządzeń i powstania awarii sieci telekomunikacyjnej oraz pokrycia wszelkich kosztów związanych z powstaniem awarii sieci telekomunikacyjnej na skutek prowadzenia tych prac,

8) uzgodnienie jest ważne przez okres 24-miesięcy od daty wydania,

9) niniejsze uzgodnienie jest niezbędnym załącznikiem do projektu,

Uwagi:

- w miejscach skrzyżowań i zbliżeń kabel telekomunikacyjny zabezpieczyć rurą dwudzielną typu AROT,

Zgodność z oryginałem
MGR INŻ. SŁAWOMIR MATUSZAK

Mieczysław Kotlenga
Specjalista

Bydgoszcz dnia: 18.11.2009r
miejscowość i data

Zgodność z oryginałem
MGR INŻ. SŁAWOMIR MATUSZAK

pieczątka i podpis osoby uzgadniającej

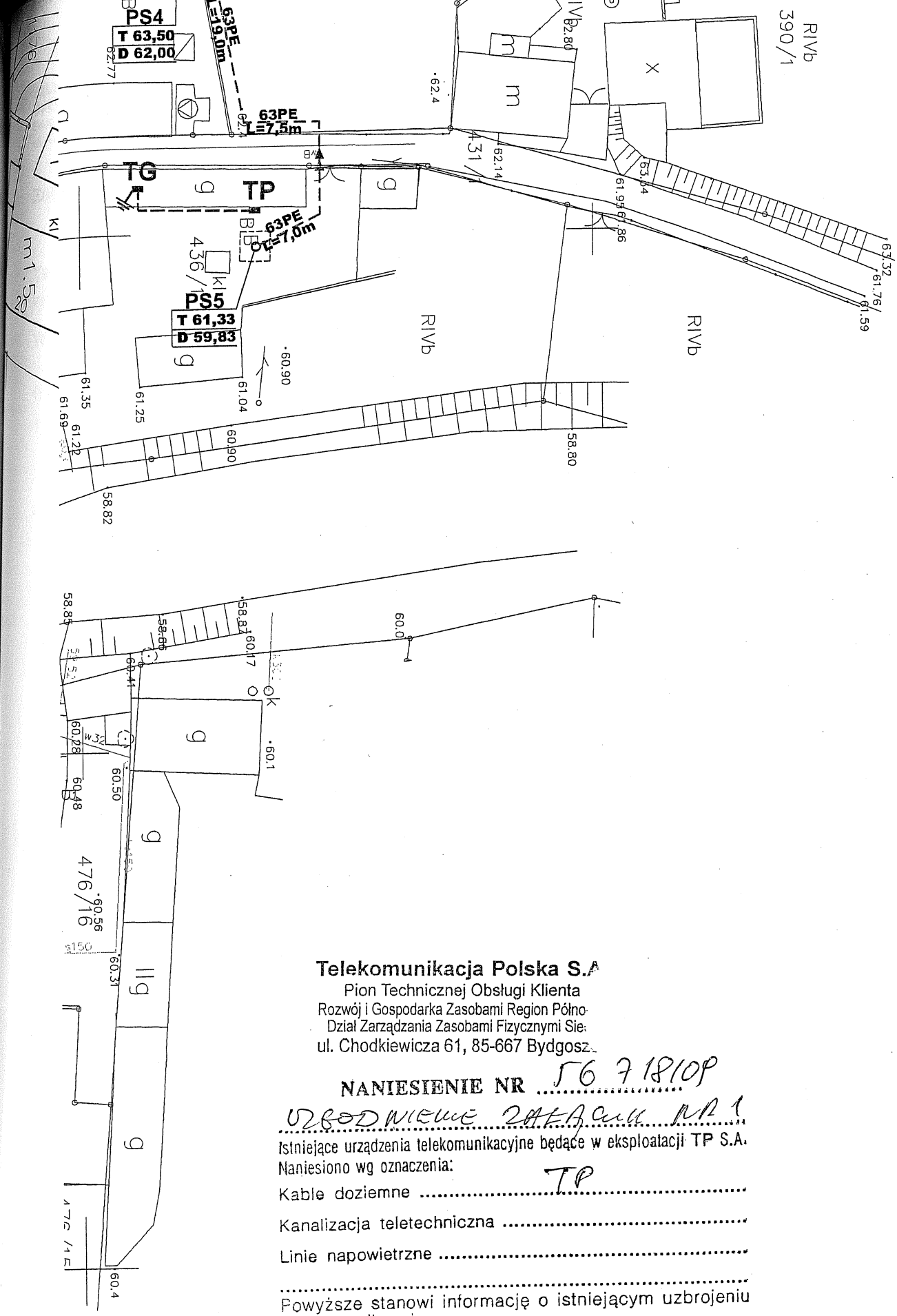

Telekomunikacja Polska S.A
Pion Technicznej Obsługi Klienta
Rozwój i Gospodarka Zasobami Region Półno
Dział Zarządzania Zasobami Fizycznymi Sie
ul. Chodkiewicza 61, 85-667 Bydgosz

NANIESIENIE NR 56 718/OP

UZGODNIENIE ZAŁĄCZNIK NR 1

Istniejące urządzenia telekomunikacyjne będące w eksploatacji TP S.A.
Naniesiono wg oznaczenia:

Kable doziemne TP

Kanalizacja teletechniczna .....

Linie napowietrzne .....

.....

Powyższe stanowi informację o istniejącym uzbrojeniu telekomunikacyjnym.

Mieczysław Kotlenga

Data 18/11/OP Podpis Specjalista

Za zgodność z oryginałem
MGR INŻ. SŁAWOMIR MATUSZAK

TELEKOMUNIKACJA POLSKA S.A.
Operacyjne Utrzymanie Sieci i Usług w Olsztynie
Dział Zarządzania Zasobami Sieci 2-Bydgoszcz
ul. Chodkiewicza 61, 85-667 Bydgoszcz

WOJEWODA
Kujawsko-Pomorski

Załącznik nr 1

Uzgodnienie nr TOTTNSBU/U7/RN/3038/03/2013

Temat przedłożonego projektu: budowa sieci kanalizacji sanitarnej i przyłącza wodociągowego w ul. Nakielskiej, Kasprzaka i Podgórnej w Koronowie;

Wnioskodawca: Gmina Koronowo - Plac Zwycięstwa 1, 86-010 Koronowo.

Przedłożony projekt uzgadnia się na następujących warunkach:

1) istniejącą sieć telekomunikacyjną podziemną /napowietrzną – własność Telekomunikacji Polskiej S.A., Techniczna Obsługa Klienta zaznaczono na mapie sytuacyjno – wysokościowej symbolem (TP),

2) zastrzegamy możliwość wystąpienia w terenie urządzeń i kabli niezinwentaryzowanych, wyłączonych z eksploatacji. Powyższy fakt należy niezwłocznie zgłosić do Dysponenta Uszkodzeniowego tel. 91 423 33 72 czynny całą dobę, w celu określenia trybu postępowania z tym uzbrojeniem,

3) ustala się **2-metrową** strefę ochronną z każdej strony naszych urządzeń. W strefie ochronnej prace należy prowadzić ręcznie. Szczegółowy przebieg i usytuowanie urządzeń w terenie należy ustalić na podstawie przekopów kontrolnych,

4) wykonawca z 5-dniowym wyprzedzeniem, pisemnie, powiadomi Telekomunikację Polską S.A., Operacyjne Utrzymanie Sieci i Usług w Olsztynie, Dział Zarządzania Zasobami Sieci, 85-667 Bydgoszcz, ul. Chodkiewicza 61 faks 52 375 93 16, o zamiarze rozpoczęcia prac, celem protokólarnego przekazania placu budowy (sieć TP, miejsca kolizyjne), podając numer wydanych Wytycznych Technicznych,
W przypadku, gdy Wytyczne Techniczne nie były wydane, należy powołać się na numer powyższego Uzgodnienia,

5) przy prowadzeniu prac w razie odkrycia urządzeń telekomunikacyjnych należy je zabezpieczyć przed uszkodzeniem i osiadaniem ziemi. Skrzyżowania i zbliżenia należy wykonać zgodnie z obowiązującymi normami, a przed zasypaniem zgłosić do odbioru,

6) Telekomunikacja Polska S.A. Operacyjne Utrzymanie Sieci i Usług w Olsztynie informuje, że nie będzie ponosił kosztów przebudowy i poziomowania swoich urządzeń w przypadku zmiany rzędnych wysokości terenu w wyniku realizacji projektu,

7) TP S.A. Techniczna Obsługa Klienta zobowiązuje Inwestora i Wykonawcę robót do prowadzenia prac w sposób wykluczający możliwość uszkodzenia naszych urządzeń i powstania awarii sieci telekomunikacyjnej oraz pokrycia wszelkich kosztów związanych z powstaniem awarii sieci telekomunikacyjnej na skutek prowadzenia tych prac,

8) uzgodnienie jest ważne przez okres 24-miesięcy od daty wydania,

9) niniejsze uzgodnienie jest niezbędnym załącznikiem do projektu,

Uwagi:

- **w miejscach skrzyżowań i zbliżeń urządzenia telekomunikacyjne zabezpieczyć osłonami rurowymi dzielonymi A 110 PS.**

Waldemar Piłerski
Specjalista

Bydgoszcz dnia: 05.03.2013r.
miejscowość i data

pieczątka i podpis osoby uzgadniającej

53a

INŻYNIERIA SANITARNA pracownia projektowo-inwestycyjna				UL. RYNEK 25 86-200 CHEŁMNO TEL./FAX (0-56) 686-00-55	
TEMAT	**BUDOWA SIECI KANALIZACJI SANITARNEJ I PRZYŁĄCZA WODOCIĄGOWEGO W UL. NAKIELSKIEJ, KASPRZAKA, PODGÓRNEJ W KORONOWIE** WOJEWODA Kujawsko-Pomorski				
INWESTOR	**GMINA KORONOWO, UL. PLAC ZWYCIĘSTWA 1**				
RYSUNEK	**PLAN ZAGOSPODAROWANIA TERENU**				
PROJEKTOWAŁ	mgr inż. Sławomir Matuszak Uprawnienia bud. do projektowania bez ograniczeń w specjalności instalacje i sieci sanitarne nr ewid. KUP/0139/PWOS/05	DATA	30.10.2009	PODPIS	
SPRAWDZIŁ	mgr inż. Robert Rokicki Uprawnienia bud. do projektowania bez ograniczeń w specjalności instalacje i sieci sanitarne nr ewid. ABIT-OT/7131/2/2000		30.10.2009		
PROJEKTOWAŁ	tech. Roman Balcerowski Uprawnienia budowlane do projektowania w specjalności instalacje i sieci elektryczne nr ewid.: 5475/Gd/93		30.10.2009		
SPRAWDZIŁ	mgr inż. Mieczysław Szczygieł Uprawnienia bud. do projektowania bez ograniczeń w specjalności instalacje i sieci elektryczne nr ewid.: GP.I.7342/75/TO/91		30.10.2009		3
X.2009R		SKALA 1:500		NR RYS.	

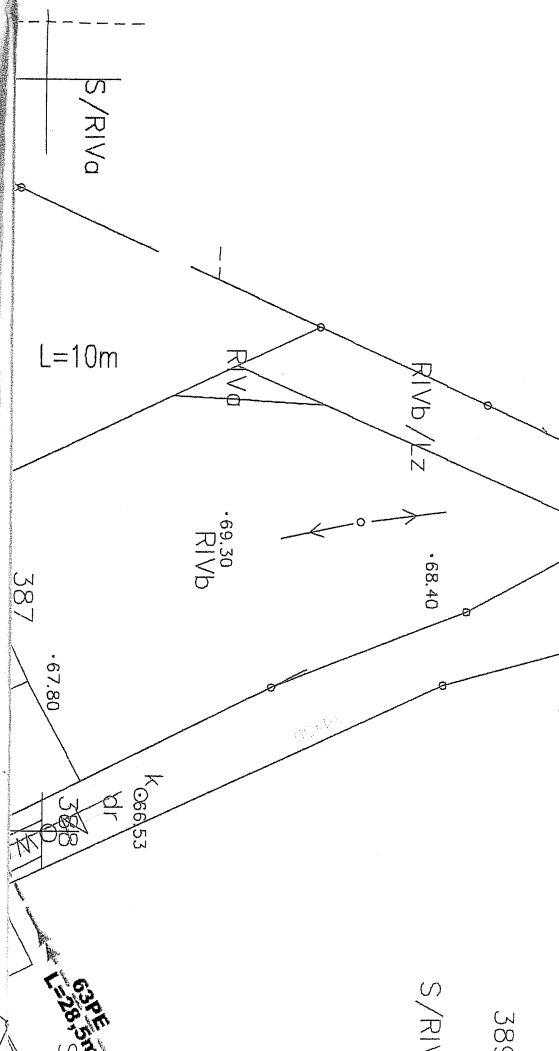

Telekomunikacja Polska SA
Operacyjne Utrzymanie Sieci
i Usługi w Olsztynie
Dział Zarządzania Zasobami Sieci 2-Bydgoszcz
ul. Chodkiewicza 61, 85-667 Bydgoszcz

NANIESIENIE NR UZ/RN/3038/03/2013

Uzgodnienie załącznik nr 1

Istniejące urządzenia telekomunikacyjne będące w eksploatacji TP S.A.
Naniesiono wg oznaczenia:

Kable doziemne TP

Kanalizacja teletechniczna TP

Linie napowietrzne .....

Powyższe stanowi informację o istniejącym uzbrojeniu telekomunikacyjnym.

Waldemar Pitarski
Specjalista

Data 05.03.2013 Podpis .....

536

BURMISTRZ KORONOWA
86-010 KORONOWO
Plac Zwycięstwa 1

Koronowo, dnia 9 lutego 2010 r.

RGGiOŚ-7624/36/09

DECYZJA
o środowiskowych uwarunkowaniach

WOJEWODA
Kujawsko-Pomorski

Na podstawie art. 71, ust. 1, 2, pkt 2, art. 75, ust.1 pkt 4, art. 84 i 85, ust. 2, pkt 2 ustawy z dnia 3 października 2008 r. o udostępnianiu informacji o środowisku i jego ochronie, udziale społeczeństwa w ochronie środowiska oraz o ocenach oddziaływania na środowisko (Dz. U. Nr 199, poz. 1227 ze zm.), a także § 3, ust. 1, pkt 72a Rozporządzenia Rady Ministrów z dnia 9 listopada 2004 r. w sprawie określenia rodzajów przedsięwzięć mogących znacząco oddziaływać na środowisko oraz szczegółowych uwarunkowań związanych z kwalifikowaniem przedsięwzięcia do sporządzenia raportu o oddziaływaniu na środowisko (Dz. U. Nr 257,poz. 2573 ze zm.), w związku z art. 104 ustawy z dnia 14 czerwca 1960 r. Kodeks postępowania administracyjnego (jt. z 2000 r. Dz. U. Nr 98, poz. 1071 ze zm.) po rozpatrzeniu wniosku Gminy Koronowo działającej poprzez pełnomocnika mgr inż. Sławomira Matuszaka - Pracownię Projektowo – Inżynierską „INŻYNIERIA SANITARNA", ul. Rynek 25, 86-200 Chełmno,

orzekam:

1.Nie nakładać obowiązku przeprowadzenia oceny oddziaływania na środowisko dla przedsięwzięcia polegającego na: **„budowie sieci kanalizacji sanitarnej z przyłączami do budynków przy ul. Kasprzaka, Podgórnej, Nakielskiej w Koronowie na działkach o nr ew: 431/1,389,436/1,431/2,388,495/4,343/1,1152/3,1130,1134,343/2,413/3, 1197".**

2. N ałożyć na inwestora obowiązek :

a) zmiany organizacji ruchu drogowego z uwzględnieniem konieczności zapewnienia możliwości udzielenia mieszkańcom pomocy medycznej i przeciwpożarowej;

b) wykonania prac ziemnych w strefie ścisłej ochrony konserwatorskiej, ręcznie pod stałym nadzorem archeologicznym na koszt inwestora. W przypadku znalezienia przedmiotów lub znalezisk o znaczeniu historycznym i archeologicznym – niezwłocznie wstrzymać prace ziemne i zawiadomić Kujawsko-Pomorskiego Wojewódzkiego Konserwatora Zabytków w Toruniu, Delegatura w Bydgoszczy ul. Jezuicka nr 2, lub Burmistrza Koronowa;

c) przyjęcia rozwiązań projektowych jak w obszarach górniczych w rejonie skarp, a instalację kanalizacyjna w miarę możliwości prowadzić prostopadle do skarpy;

d) uwzględnienia w rozwiązań technicznych możliwości przyłączenia do nowo budowanej sieci kanalizacji sanitarnej w ul. Podgórnej budynków bezpośrednio do niej przyległych, a położonych w sołectwie Stary Dwór;

e) opracowania dokumentacji geotechnicznej dotyczącej wpływu inwestycji na stateczność skarpy;

f) wykonania geodezyjnej inwentaryzacji powykonawczej.

UZASADNIENIE

Prowadząc postępowanie administracyjne na wniosek Gminy Koronowo działającej poprzez Pracownię Projektowo Inwestycyjną INŻYNIERIA SANITARNA Sławomir Matuszak ul. Rynek 25, 86-200 Chełmno w dniu 25.09.2009 r. zostało wszczęte postępowanie administracyjne w sprawie wydania decyzji o środowiskowych uwarunkowaniach dla przedsięwzięcia pod nazwą: **„budowa sieci kanalizacji sanitarnej z przyłączami do budynków przy ul. Kasprzaka, Podgórnej, Nakielskiej w Koronowie na dz. nr 431/1, 389, 436/1, 431/2, 388, 495/4, 343/1, 1152/3, 1130, 1134, 343/2, 413/3, 1197".** Następnie pismami znak: RGGiOŚ-7624/36/09 zwróciłem się do Starosty Bydgoskiego i Państwowego Powiatowego Inspektora Sanitarnego w Bydgoszczy o wydanie opinii czy występuje konieczność przeprowadzenia postępowania w sprawie oceny oddziaływania na środowisko dla przedmiotowej inwestycji. Państwowy Powiatowy Inspektor

Za zgodność z oryginałem
MGR INŻ. SŁAWOMIR MATUSZAK

Sanitarny w Bydgoszczy w opinii znak: N.NZ/40-K-32/09 i Starosta Bydgoski w opinii znak: OŚ.II.7660/107/09 stwierdzili, że dla planowanego przedsięwzięcia nie ma potrzeby sporządzenia raportu i przeprowadzenia oceny oddziaływania na środowisko. Następnie wydałem postanowienie o braku potrzeby przeprowadzenia oceny oddziaływania na środowisko i obwieszczeniem powiadomiłem strony postępowania o wydanym postanowieniu. Na postanowienie nie wpłynęło zażalenie. Następnie zawiadomiłem strony postępowania poprzez obwieszczenie o zakończonym postępowaniu dowodowym i o możliwości zapoznania się ze zgromadzoną dokumentacją oraz o możliwości składania wyjaśnień,wnoszenia uwag i wniosków w przedmiotowej sprawie. W wyznaczonym terminie wniosła prośbę Pani Irena Schreiber, zam. Stary Dwór 1, gm. Koronowo o uwzględnienie w dokumentacji technicznej budowy sieci kanalizacji sanitarnej w Koronowie przy ul. Podgórnej, możliwości dokonania przyłączenia jej nieruchomości położonej na działce nr 90 w Starym Dworze. Prośbę swoją uzasadniła tym, iż jedyny możliwy wjazd do jej nieruchomości, na której stoi budynek mieszkalny i w którym zamieszkuje wraz z rodziną jest od strony ul. Podgórnej w Koronowie. Wniosek ten w całości został uwzględniony z uwagi na położenie nieruchomości i ukształtowanie terenu. Stwierdziłem, że jest zasadne rozważenie możliwości przyłączenia do budowanej sieci wszystkich nieruchomości przyległych do ulicy Podgórnej, a znajdujących się na terenie sołectwa Stary Dwór.

Jak wskazano w dokumentacji w ramach realizacji przedsięwzięcia wybudowana zostanie sieć kanalizacji sanitarnej z przyłączami o długości ca. 1200m wykonana będzie z rur PVC litych klasy S łączonych na uszczelkę o średnicach Dn 160-200 mm oraz PE PN10 łączonych przez zgrzewanie o średnicy Dn 40-120 mm. Studnie rewizyjne wykonane będą z kręgów żelbetowych Dn 1200 oraz tworzywa sztucznego PVC, PP Dn 400. Ponadto planuje się budowę dwóch przepompowni ścieków strefowych i pięć indywidualnych. Planowana sieć kanalizacji sanitarnej z przyłączeniami o długości ca 1200 m przebiegać będzie w istniejących jezdniach asfaltowych i z płyt drogowych oraz chodnikach z kostki betonowej. W ramach prowadzonych prac nie planuje się zniszczenia szaty roślinnej ani wycinki drzew. Projektowana sieć kanalizacji sanitarnej włączona zostanie do istniejącej sieci sanitarnej. Na całej długości projektowanej sieci kanalizacji sanitarnej z przyłączami wykonane zostaną wykopy umocowane o ścianach pionowych o głębokości 1,5-3,5 m. Po ułożeniu kanalizacji sanitarnej i wykonaniu prób szczelności, wykopy zostaną zasypane, a poszczególne warstwy ziemi odpowiednio zagęszczone. Planuje się wykonacie przejść rurociągów pod droga krajowa stosując technologie przewiertów. Kolejno wykonane zostaną prace drogowe odtworzeniowe. Do budowy sieci kanalizacji sanitarnej z przyłączami wykorzystane będą rury PVC lite klasy S łącznie z uszczelkami o Dn 160-200 mm oraz ciśnieniowe rury PE PN10 łączone przez zgrzewanie. Rury PVC charakteryzują się szczelnością 100% oraz bardzo dużą wytrzymałością i niskim współczynnikiem szorstkości n=0,001 wzór Manninga.W skład sieci kanalizacji sanitarnej wchodzić będą przepompownie, studnie żelbetowe oraz z tworzywa sztucznego PVC, PP. Przejścia rur przez ściany studni będą wykonane jako szczelne. Przedmiotowe przedsięwzięcie dzięki zastosowaniu nowoczesnych materiałów wpłynie korzystnie na stan środowiska, (przez co uniknie się eksfiltracji kanalizacji do gruntu) oraz polepszy warunki odprowadzania ścieków przez mieszkańców. Emisje i uciążliwości występować będą tylko na etapie budowy kanalizacji, będzie to oddziaływanie o ograniczonym zasięgu i nasileniu, krótkotrwale i odwracalne, wynikające z eksploatacji maszyn roboczych. W ramach realizacji przedsięwzięcia przewiduje się wykorzystanie następujących maszyn i urządzeń: młoty pneumatyczne, koparki przedsiębiorcze, ubijaki mechaniczne i sprzęt drogowy. W trakcie realizacji inwestycji będą wytwarzane odpady, głównie ziemia z wykopów. Odpady powstałe podczas robót budowlanych składowane będą w kontenerach i wywożone systematycznie na wysypisko odpadów. W celu zapewnienia ochrony środowiska podczas wykonywania robót budowlanych nastąpi zapewnienie zaplecza socjalno-magazynowo-techniczno-budownalnego, zabezpieczenie wykopów przed napływem wód i substancji z powierzchni terenu. Proponowany przez wnioskodawcę wariant realizacji przedsięwzięcia z punktu widzenia sposobu odprowadzenia ścieków przez mieszkańców jest najkorzystniejszy.

Sanitarny w Bydgoszczy w opinii znak: N.NZ/40-K-32/09 i Starosta Bydgoski w opinii znak: OŚ.II.7660/107/09 stwierdzili, że dla planowanego przedsięwzięcia nie ma potrzeby sporządzenia raportu i przeprowadzenia oceny oddziaływania na środowisko. Następnie wydałem postanowienie o braku potrzeby przeprowadzenia oceny oddziaływania na środowisko i obwieszczeniem powiadomiłem strony postępowania o wydanym postanowieniu. Na postanowienie nie wpłynęło zażalenie. Następnie zawiadomiłem strony postępowania poprzez obwieszczenie o zakończonym postępowaniu dowodowym i o możliwości zapoznania się ze zgromadzoną dokumentacją oraz o możliwości składania wyjaśnień,wnoszenia uwag i wniosków w przedmiotowej sprawie. W wyznaczonym terminie wniosła prośbę Pani Irena Schreiber, zam. Stary Dwór 1, gm. Koronowo o uwzględnienie w dokumentacji technicznej budowy sieci kanalizacji sanitarnej w Koronowie przy ul. Podgórnej, możliwości dokonania przyłączenia jej nieruchomości położonej na działce nr 90 w Starym Dworze. Prośbę swoją uzasadniła tym, iż jedyny możliwy wjazd do jej nieruchomości, na której stoi budynek mieszkalny i w którym zamieszkuje wraz z rodziną jest od strony ul. Podgórnej w Koronowie. Wniosek ten w całości został uwzględniony z uwagi na położenie nieruchomości i ukształtowanie terenu. Stwierdziłem, że jest zasadne rozważenie możliwości przyłączenia do budowanej sieci wszystkich nieruchomości przyległych do ulicy Podgórnej, a znajdujących się na terenie sołectwa Stary Dwór.

WOJEWODA
Kujawsko-Pomorski

Jak wskazano w dokumentacji w ramach realizacji przedsięwzięcia wybudowana zostanie sieć kanalizacji sanitarnej z przyłączami o długości ca. 1200m wykonana będzie z rur PVC litych klasy S łączonych na uszczelkę o średnicach Dn 160-200 mm oraz PE PN10 łączonych przez zgrzewanie o średnicy Dn 40-120 mm. Studnie rewizyjne wykonane będą z kręgów żelbetowych Dn 1200 oraz tworzywa sztucznego PVC, PP Dn 400. Ponadto planuje się budowę dwóch przepompowni ścieków strefowych i pięć indywidualnych. Planowana sieć kanalizacji sanitarnej z przyłączeniami o długości ca 1200 m przebiegać będzie w istniejących jezdniach asfaltowych i z płyt drogowych oraz chodnikach z kostki betonowej. W ramach prowadzonych prac nie planuje się zniszczenia szaty roślinnej ani wycinki drzew. Projektowana sieć kanalizacji sanitarnej włączona zostanie do istniejącej sieci sanitarnej. Na całej długości projektowanej sieci kanalizacji sanitarnej z przyłączami wykonane zostaną wykopy umocowane o ścianach pionowych o głębokości 1,5-3,5 m. Po ułożeniu kanalizacji sanitarnej i wykonaniu prób szczelności, wykopy zostaną zasypane, a poszczególne warstwy ziemi odpowiednio zagęszczone. Planuje się wykonacie przejść rurociągów pod droga krajowa stosując technologie przewiertów. Kolejno wykonane zostaną prace drogowe odtworzeniowe. Do budowy sieci kanalizacji sanitarnej z przyłączami wykorzystane będą rury PVC lite klasy S łącznie z uszczelkami o Dn 160-200 mm oraz ciśnieniowe rury PE PN10 łączone przez zgrzewanie. Rury PVC charakteryzują się szczelnością 100% oraz bardzo dużą wytrzymałością i niskim współczynnikiem szorstkości n=0,001 wzór Manninga.W skład sieci kanalizacji sanitarnej wchodzić będą przepompownie, studnie żelbetowe oraz z tworzywa sztucznego PVC, PP. Przejścia rur przez ściany studni będą wykonane jako szczelne. Przedmiotowe przedsięwzięcie dzięki zastosowaniu nowoczesnych materiałów wpłynie korzystnie na stan środowiska, (przez co uniknie się eksfiltracji kanalizacji do gruntu) oraz polepszy warunki odprowadzania ścieków przez mieszkańców. Emisje i uciążliwości występować będą tylko na etapie budowy kanalizacji, będzie to oddziaływanie o ograniczonym zasięgu i nasileniu, krótkotrwale i odwracalne, wynikające z eksploatacji maszyn roboczych. W ramach realizacji przedsięwzięcia przewiduje się wykorzystanie następujących maszyn i urządzeń: młoty pneumatyczne, koparki przedsiębiorcze, ubijaki mechaniczne i sprzęt drogowy. W trakcie realizacji inwestycji będą wytwarzane odpady, głównie ziemia z wykopów. Odpady powstałe podczas robót budowlanych składowane będą w kontenerach i wywożone systematycznie na wysypisko odpadów. W celu zapewnienia ochrony środowiska podczas wykonywania robót budowlanych nastąpi zapewnienie zaplecza socjalno-magazynowo-techniczno-budownalnego, zabezpieczenie wykopów przed napływem wód i substancji z powierzchni terenu. Proponowany przez wnioskodawcę wariant realizacji przedsięwzięcia z punktu widzenia sposobu odprowadzenia ścieków przez mieszkańców jest najkorzystniejszy.

Za zgodność z oryginałem
MGR INŻ. SŁAWOMIR MATUSZAK

Po przeanalizowaniu wniosku w zakresie kryteriów mogących znacząco oddziaływać na środowisko w rozumieniu art. 71, ust. 2, w związku z art. 173, ust. 2 ustawy z dnia 3 października 2008 r. o udostępnianiu informacji o środowisku i jego ochronie, udziale społeczeństwa w ochronie środowiska oraz o ocenach oddziaływania na środowisko (Dz. U. Nr 199, poz. 1227 ze zm.) oraz określonych w § 3 ust.1, pkt 72 a oraz w § 5 rozporządzeniu Rady Ministrów z dnia 9 listopada 2004 r. w sprawie określenia rodzajów przedsięwzięć mogących znacząco oddziaływać na środowisko oraz szczegółowych uwarunkowań związanych z kwalifikowaniem przedsięwzięcia do sporządzenia raportu o oddziaływaniu na środowisko (Dz. U. Nr 257, poz. 2573; ze zm.) i uwzględniając kryteria zawarte w zał. Nr II Dyrektywy Rady nr 85/337/EWG z dnia 27 czerwca 1985 r. w sprawie oceny skutków wywieranych przez niektóre przedsięwzięcia publiczne i prywatne na środowisko naturalne (Dz. UE L 175 z 05.07.1985 ze zm.) stwierdzam, że planowane przedsięwzięcie nie mieści się w/w kryteriach do przeprowadzenia oceny oddziaływania na środowisko.

WOJEWODA Kujawsko-Pomorski

Z uwagi na to, że planowane przedsięwzięcie znajduje się w dolinie rzeki Brdy, gdzie występują osuwiska gruntu, w celu zachowania bezpieczeństwa na inwestora nakłada się obowiązki wynikające z rozpoznania warunków hydrogeologicznych i geologiczno-inżynierskicch dla skarpy Doliny Brdy w Koronowie wykonanego na zlecenie Wojewody Kujawsko-Pomordkiegi Urzędu Wojewódzkiego w Bydgoszczy we wrześniu 2003 r. przez GEOTECHNICA sp. z o. o. Geologia i budownictwo w Toruniu a mianowicie:

* Wykonywać prace ziemne przy inwestycji w strefie ścisłej ochrony konserwatorskiej, należy prowadzić ręcznie pod stałym nadzorem archeologicznym na koszt inwestora. W przypadku znalezienia przedmiotów lub znalezisk o znaczeniu historycznym i archeologicznym – niezwłocznie wstrzymać prace ziemne i zawiadomić Kujawsko-Pomorskiego Wojewódzkiego Konserwatora Zabytków w Toruniu, Delegatura w Bydgoszczy ul. Jezuicka nr 2, lub Burmistrza Koronowa.
* Opracowania dokumentacji geotechnicznej dotyczącej wpływu inwestycji na stateczność skarpy.
* Instalacje kanalizacyjne należy projektować i prowadzić prostopadle do skarp.
* W rejonie skarp należy: przewidzieć rozwiązania projektowe jak w obszarach górniczych; opracować dokumentację geotechniczną dotyczącej wpływu inwestycji na stateczność skarpy; opracować zmiany organizacji ruchu drogowego z uwzględnieniem konieczności zapewnienia możliwości udzielenia pomocy medycznej mieszkańcom oraz dokonania zaopatrzenia placówek handlowych i usługowych. Powyższe podyktowane jest potrzeba zapewnienie bezpieczeństwa w rejonie realizacji planowanego przedsięwzięcia.

Planowane przedsięwzięcie znajduje się na terenie Obszaru Chronionego Krajobrazu Zalewu Koronowskiego i nie narusza zakazów określonych w Rozporządzeniu Nr 11 Wojewody Kujawsko-Pomorskiego z dnia 9 czerwca 2005 r. w sprawie obszarów chronionego krajobrazu i w decyzji Wojewody Bydgoskiego z dnia 14 grudnia 1998 r. znak: OŚ-X-6210/104/98 o ustanowieniu strefy ochrony pośredniej zewnętrznej dla ujęcia wody „Czyżkówko"w Bydgoszczy. Planowane przedsięwzięcie znajduje się na terenie przekształconym, zurbanizowanym i z uwagi na lokalizację, charakter oraz zakres nie będzie naruszać integralności i spójności obszarów Natura 2000. Planowane zamierzenie nie będzie miało negatywnego wpływu na środowisko i przyrodę tego obszaru. Przedmiotowa inwestycja nie będzie oddziaływała transgranicznie.

Mając powyższe na uwadze do weryfikacji konieczności przeprowadzenia oceny oddziaływania na środowisko znalazły zastosowanie łącznie następujące uwarunkowania wymienione w art. 63, ust. 1 pkt 1 a, d oraz pkt 3 a, d i e. Pozostałe uwarunkowania wymienione w art. 63, ust 1 nie znalazły zastosowania, gdyż, jak wynika z treści przedłożonej karty informacyjnej przedsięwzięcia, nie będą one miały wpływu na planowane zamierzenia na etapie realizacji eksploatacji i likwidacji przedsięwzięcia.

Charakterystyka planowanego przedsięwzięcia oraz karta informacyjna przedsięwzięcia stanowią załączniki do niniejszej decyzji.

Wobec powyższego postanowiono jak w sentencji.

Za zgodność z oryginałem

MGR INŻ. SŁAWOMIR MATUSZAK

Pouczenie

Zgodnie z art.72, ust. 3 ustawy z dnia 3 października 2008 r. o udostępnianiu informacji o środowisku i jego ochronie, udziale społeczeństwa w ochronie środowiska oraz o ocenach oddziaływania na środowisko (Dz. U. z 2008 r. Nr 199, poz. 1227) decyzje o środowiskowych uwarunkowaniach dołącza się do wniosku o wydanie decyzji o środowiskowych uwarunkowaniach dołącza się do wniosku o wydanie decyzji wymaganych w art.72, ust 1. pkt.1-14 w/w ustawy. Wniosek ten powinien być złożony nie później niż przed upływem czterech lat od dnia, w którym decyzja o środowiskowych uwarunkowaniach stała się ostateczna. W tym postępowaniu liczba stron przekracza 20, w związku z czym zastosowanie znajduje treść art. 74 ust. 3 ustawy z dnia 3 października 2008 r., o udostępnianiu informacji o środowisku i jego ochronie, udziale społeczeństwa w ochronie środowiska oraz o ocenach oddziaływania na środowisko (jt. z 2008 r., Dz. U. Nr 199, poz. 1227 ze zm.) oraz art. 49 Kpa (jt. z 2000 r. Dz. U. nr 98, poz. 1071 ze zm.) obwieszczeniem znak: RGGiOŚ-7624/36/09 zawiadomiono strony postępowania o wydaniu niniejszej decyzji i o możliwości zapoznania się z jej treścią w terminie 14 dni dnia ogłoszenia i pouczono o możliwości złożenia odwołania od decyzji.

Od niniejszej decyzji stronie przysługuje odwołanie do Samorządowego Kolegium Odwoławczego w Bydgoszczy za pośrednictwem Burmistrza Koronowa w terminie 14 dni od dnia jej doręczenia.

Załączniki:
1.Charakterystyka przedsięwzięcia
2.Karta informacyjna przedsięwzięcia

Otrzymują:
1.Wnioskodawca Gmina Koronowo,
Wydział Inwestycji i Planowania Urzędu Miejskiego w Koronowie
2.Pełnomocnik mgr inż. Sławomir Matuszak
Pracownia Projektowo – Inżynierska
„INŻYNIERIA SANITARNA"
ul. Rynek 25
86-200 Chełmno,
3.Państwowy Powiatowy Inspektor Sanitarny
ul. Kościuszki 27
95-079 Bydgoszcz,
4.Starosta Bydgoski
ul. Konarskiego 1-3,
85-066 Bydgoszczy,
5.Regionalny Dyrektor Ochrony Środowiska w Bydgoszczy
ul. Dworcowa 63
85-950 Bydgoszcz
6.Generalna Dyrekcja Dróg Krajowych i Autostrad
Oddział w Bydgoszczy
ul. Fordońska 6,
86-950 Bydgoszcz,
7.Wojewódzki Urząd Ochrony Zabytków w Toruniu
Delegatura w Bydgoszczy
ul. Jezuicka 2,
85-102 Bydgoszcz
8.Regionalny Zarząd Gospodarki Wodnej w Gdańsku
ul. Rogaczewskiego 9/19
80 804 Gdańsk,
9.Elektrownie Wodne Samociążek Sp. z o. o.
Samociążek
86-010 Koronowo,
10.Zakład Gospodarki Komunalnej i Mieszkaniowej
ul. Al. Wolności 4
86-010 Koronowo,
11. Pozostałe strony postępowania
otrzymują do wiadomości poprzez obwieszczenie,
12. a/a

BURMISTRZ KORONOWA

z up. BURMISTRZA
Leszek Czerkawski
Zastępca Burmistrza

Decyzja niniejsza jest ostateczna

Koronowo, dnia 10.03.2010r

.....
(podpis)

Za zgodność z oryginałem
MGR INŻ. SŁAWOMIR MATUSZAK

Załącznik do decyzji Burmistrza Koronowa
Znak: 7624/36/09

CHARAKTERYSTYKA PLANOWANEGO PRZEDSIĘWZIĘCIA

pod nazwą: „Budowa sieci kanalizacji sanitarnej z przyłączami do budynków przy ul. Kasprzaka, Podgórnej, Nakielskiej w Koronowie na działkach nr 431/1, 389, 436/1, 436/2, 388, 495/4, 343/1, 1152/3, 1130, 1134, 343/2, 413/3, 1197".

WOJEWÓDA Kujawsko-Pomorski

Inwestorem planowanego przedsięwzięcia jest Gmina Koronowo. W ramach realizacji przedsięwzięcia wybudowana zostanie sieć kanalizacji sanitarnej z przyłączami o długości ca. 1200m wykonana będzie z rur PVC litych klasy S łączonych na uszczelkę o średnicach Dn 160-200 mm oraz PE PN10 łączonych przez zgrzewanie o średnicy Dn 40-120 mm. Studnie rewizyjne wykonane będą z kręgów żelbetowych Dn 1200 oraz tworzywa sztucznego PVC, PP Dn 400. Ponadto planuje się budowę dwóch przepompowni ścieków strefowych i pięć indywidualnych. Planowana sieć kanalizacji sanitarnej z przyłączeniami o długości ca 1200 m przebiegać będzie w istniejących jezdniach asfaltowych i z płyt drogowych oraz chodnikach z kostki betonowej. W ramach prowadzonych prac nie planuje się zniszczenia szaty roślinnej ani wycinki drzew. Projektowana sieć kanalizacji sanitarnej włączona zostanie do istniejącej sieci sanitarnej. Na całej długości projektowanej sieci kanalizacji sanitarnej z przyłączami wykonane zostaną wykopy umocowane o ścianach pionowych o głębokości 1,5-3,5 m. Po ułożeniu kanalizacji sanitarnej i wykonaniu prób szczelności, wykopy zostaną zasypane, a poszczególne warstwy ziemi odpowiednio zagęszczone. Planuje się wykonanie przejść rurociągów pod drogą krajową, stosując technologie przewiertów. Kolejno wykonane zostaną prace drogowe odtworzeniowe. Do budowy sieci kanalizacji sanitarnej z przyłączami wykorzystane będą rury PVC lite klasy S łącznie z uszczelkami o Dn 160-200 mm oraz ciśnieniowe rury PE PN10 łączone przez zgrzewanie. Rury PVC charakteryzują się szczelnością 100% oraz bardzo dużą wytrzymałością i niskim współczynnikiem szorstkości n=0,001 wzór Manninga. W skład sieci kanalizacji sanitarnej wchodzić będą przepompownie, studnie żelbetowe oraz z tworzywa sztucznego PVC, PP. Przejścia rur przez ściany studni będą wykonane jako szczelne. Przedmiotowe przedsięwzięcie dzięki zastosowaniu nowoczesnych materiałów wpłynie korzystnie na stan środowiska, (przez co uniknie się eksfiltracji kanalizacji do gruntu) oraz polepszy warunki odprowadzania ścieków przez mieszkańców. Emisje i uciążliwości występować będą tylko na etapie budowy kanalizacji, będzie to oddziaływanie o ograniczonym zasięgu i nasileniu, krótkotrwale i odwracalne, wynikające z eksploatacji maszyn roboczych. W ramach realizacji przedsięwzięcia przewiduje się wykorzystanie następujących maszyn i urządzeń: młoty pneumatyczne, koparki przedsiębiorcze, ubijaki mechaniczne i sprzęt drogowy. W trakcie realizacji inwestycji będą wytwarzane odpady, głównie ziemia z wykopów. Odpady powstałe podczas robót budowlanych składowane będą w kontenerach i wywożone systematycznie na wysypisko odpadów.

Planowane przedsięwzięcie znajduje się w części na terenie Obszaru Chronionego Krajobrazu Zalewu Koronowskiego i nie narusza zakazów określonych w Rozporządzeniu Nr 11 Wojewody Kujawsko-Pomorskiego z dnia 9 czerwca 2005r. w sprawie obszarów chronionego krajobrazu i w decyzji Wojewody Bydgoskiego z dnia 14 grudnia 1998r znak: OŚ-X-6210/104/98 o ustanowieniu strefy ochrony pośredniej zewnętrznej dla ujęcia wody „Czyżkówko" w Bydgoszczy. Planowane przedsięwzięcie znajduje się na terenie przekształconym zurbanizowanym i z uwagi na lokalizację, charakter oraz zakres nie będzie naruszać integralności i spójności obszarów Natura 2000. Planowane zamierzenie nie będzie miało negatywnego wpływu na środowisko i przyrodę tego obszaru.

z up. BURMISTRZA
Leszek Czerkawski
Zastępca Burmistrza

Zgodność z oryginałem
MGR INŻ. SŁAWOMIR MATUSZAK

RZ KORONOWA
O KORONOWO
Zwycięstwa 1

Znak: 7624/36/09

Karta informacyjna przedsięwzięcia

(podstawowe informacje o planowanym przedsięwzięciu)

Podstawa prawna: art. 3 ust. 1 pkt. 5 ustawy z dnia 3 października 2008 r. o udostępnianiu informacji o środowisku i jej ochronie, udziale społeczeństwa w ochronie środowiska oraz o ocenach oddziaływania na środowisko (Dz. U. Nr 199, poz. 1227). Załącznik do wniosku z dnia 14.08.2009 o wydanie decyzji o środowiskowych uwarunkowaniach dla realizacji przedsięwzięcia polegającego na: budowie sieci kanalizacji sanitarnej z przyłączami do budynków przy ul. Kasprzaka, Podgórnej, Nakielskiej w Koronowie dz. nr 431/1, 389, 436/1, 431/2, 388, 495/4, 343/1, 1152/3, 1130, 1134, 343/2, 413/3, 1197 obręb geodezyjny Koronowo

1. Rodzaj, skala i usytuowanie przedsięwzięcia (numer z ewidencji geodezyjnej działki):

(W punkcie tym należy wskazać na rodzaj przedsięwzięcia zgodnie z rozporządzeniem Rady Ministrów z dnia 9 listopada 2004 r. w sprawie określenia rodzajów przedsięwzięć mogących znacząco oddziaływać na środowisko oraz szczegółowych uwarunkowań związanych z kwalifikowaniem przedsięwzięcia do sporządzenia raportu o oddziaływaniu na środowisko (Dz. U. Nr 257, poz. 2573, ze. zm.), jego podstawowe parametry techniczne (wymiary, średnice, materiał), a także lokalizację - należy wskazać wszystkie działki, na których będzie realizowane przedsięwzięcie.)

Nazwa przedsięwzięcia: Budowa sieci kanalizacji sanitarnej z przyłączami do budynków przy ul. Kasprzaka, Podgórnej, Nakielskiej w Koronowie

Lokalizacja i działki, na których będzie realizowane przedsięwzięcie: Dz. nr 431/1, 389, 436/1, 431/2, 388, 495/4, 343/1, 1152/3, 1130, 1134, 343/2, 413/3, 1197 obręb geodezyjny Koronowo położonych przy ul. Kasprzaka, Podgórnej, Nakielskiej w Koronowie.

Podstawowe parametry techniczne:

Projektowana sieć kanalizacji sanitarnej z przyłączami o dł. ca. 1200m wykonana będzie z rur PVC litych klasy S łączonych na uszczelkę o średnicach Dn 160-200mm oraz PE PN10 łączonych przez zgrzewanie o średnicach Dn 40-110mm. Studnie rewizyjne wykonane będą z kręgów żelbetowych Dn 1200 oraz tworzywa sztucznego PVC, PP Dn 400. Ponadto planuje się budowę 2 przepompowni ścieków strefowych i 5 indywidualnych.

2. Powierzchnia zajmowanej nieruchomości, a także obiektu budowlanego oraz dotychczasowy sposób jej wykorzystywania i pokrycie nieruchomości szatą roślinną:

(W punkcie tym należy podać powierzchnię nieruchomości zajmowanej przez przedsięwzięcie oraz gabaryty planowanych obiektów budowlanych wraz ze wskazaniem, jaki procent powierzchni działki zostanie wyłączony z powierzchni biologicznie czynnej /zabudowanej/. Ponadto wskazane jest także porównanie dotychczasowego użytkowania terenu z planowanym jego zagospodarowaniem. Zalecane jest także wskazać, czy w ramach prowadzonych prac planuje się zniszczenie szaty roślinnej /np. wycinkę drzew/.)

Projektowane sieci kanalizacji sanitarnej z przyłączami o dł. ca. 1200m przebiegać będą w istniejących jezdniach asfaltowych i z płyt drogowych oraz chodnikach z kostki betonowej. W ramach prowadzonych prac nie planuje się zniszczenia szaty roślinnej ani wycinki drzew. Projektowana sieć kanalizacji sanitarnej włączona zostanie do istniejącej sieci kanalizacji sanitarnej.

Za zgodność z oryginałem
MGR INŻ. SŁAWOMIR MATUSZAK

3. Rodzaj technologii:
(Należy opisać szczegółowo technologię całego przedsięwzięcia.)

Na całej długości projektowanej sieci kanalizacji sanitarnej z przyłączami wykonane zostaną wykopy umocnione o ścianach pionowych o głębokości 1,5-3,5m. Po ułożeniu kanalizacji sanitarnej i wykonaniu prób szczelności wykopy zostaną zasypane, a poszczególne warstwy ziemi odpowiednio zagęszczone. Planuje się wykonanie przejść rurociągów pod drogą krajową stosując technologię przewiertów. Kolejno wykonane będą prace drogowe odtworzeniowe. Do budowy sieci kanalizacji sanitarnej z przyłączami wykorzystane będą rury PVC lite klasy S łączone na uszczelkę o średnicach Dn 160-200mm oraz ciśnieniowe rury PE PN10 łączone przez zgrzewanie. Rury PVC charakteryzują się szczelnością 100% oraz bardzo dużą wytrzymałością i niskim współczynnikiem szorstkości n=0,001, (wzór Manninga). W skład sieci kanalizacji sanitarnej wchodzić będą przepompownie, studnie żelbetowe oraz z tworzywa sztucznego PVC, PP. Przejścia rur przez ściany studni będą wykonane jako szczelne.

4. Ewentualne warianty przedsięwzięcia:
(Przed wydaniem decyzji o środowiskowych uwarunkowaniach konieczne jest przeprowadzenie analizy wariantów planowanego przedsięwzięcia. Najczęściej porównuje się ekologiczne skutki inwestycji z sytuacją, która miałaby miejsce, jeśli by jej nie zaplanowano (tzw. wariant zerowy) Wariantowanie może też dotyczyć rodzajów technologii, rozwiązań technicznych itp., przy czym musi być jasne, które z tych rozwiązań są przedmiotem wniosku. W przypadkach inwestycji liniowych wariantuje się także lokalizację, przedstawiając np. wariant najkorzystniejszy przyrodniczo, społeczny czy inwestorski.)

Przyjęty wariant spowoduje najmniejszy wpływ na istniejącą infrastrukturę i środowisko – projektowane sieci z przyłączami prowadzone w istniejących pasach drogowych. Przyjęty wariant jest najdogodniejszy z punktu widzenia sposobu odprowadzania ścieków przez mieszkańców.

5. Przewidywana ilość wykorzystywanej wody, surowców, materiałów, paliw oraz energii:
(Informacje tu zawarte będą wynikać zarówno z przyjętej technologii i zaprojektowanej zdolności produkcyjnej, jak również z uzgodnień zawartych pomiędzy wnioskodawcą a zakładem energetycznym, wodociągami itp. Wskazane jest, aby szczegółowość tych danych była na poziomie projektu budowlanego lub przynajmniej jego założeń.)
Szacunkowe zapotrzebowanie na energię wynosi:
- elektryczną: 0 kW/MW,
- cieplną: 0 kW/MW,
- gazową 0 m2/h/
Jedynie podczas trwania robót budowlanych woda, paliwa będą wykorzystywane tylko w ilościach umożliwiających pracę osób i sprzętu budowlanego

6. Rozwiązania chroniące środowisko:
(Z punktu widzenia wydawania decyzji o środowiskowych uwarunkowaniach informacje zawarte w tym punkcie będą miały kluczowe znaczenie. Należy tu wskazać działania, rozwiązania techniczne czy technologiczne, których zastosowanie ma zapewnić, że oddziaływanie planowanego przedsięwzięcia nie przekroczy standardów jakości środowiska poza granicami terenu, do którego inwestor posiada tytuł prawny lub nie

WOJEWODA
Kujawsko-Pomorski

spowoduje uciążliwości tam, gdzie tych standardów nie ustalono (np. w przypadku odorów). Rozwiązania te muszą być spójne z założeniami projektu budowlanego. Oznacza to, że rozwiązania takie, jak osłony przeciwhałasowe, wentylacja, elektrofiltry, instalacje do odsiarczania, odazotowanie spalin, separatory, osadniki, hermetyzacja obiektu itp. zostaną tu wymienione, jeśli urządzenia, instalacje czy technologia, które zostaną zastosowane /wskazane później w projekcie budowlanym), mogą powodować ponadnormatywne oddziaływanie na środowisko (w przypadku hałasu, zanieczyszczeń powietrza, zanieczyszczeń wód czy pól elektro-magnetycznych)

Niniejsze przedsięwzięcie poprzez budowę sieci kanalizacji sanitarnej z przyłączami i poprzez zastosowanie nowoczesnych materiałów do budowy sieci kanalizacji sanitarnej wpłynie korzystnie na stan środowiska (tj. zostaną usunięte istniejące nieszczelne zbiorniki bezodpływowe na działkach prywatnych przez co uniknie się eksfiltracji kanalizacji do gruntu) oraz polepszy warunki odprowadzania ścieków przez mieszkańców.
W celu zapewnienia ochrony środowiska podczas wykonywania robót budowlanych nastąpi:

- **zapewnienie zaplecza socjalno-magazynowo-technicznego budowy,**
- **zabezpieczenie wykopów przed napływem wód i substancji z powierzchni terenu,**
- **emitowane spaliny i hałas przez maszyny budowlane nie przekroczą dopuszczalnych norm dla danego terenu,**
- **odpady powstałe podczas robót budowlanych składowane będą w kontenerach i wywożone systematycznie na wysypisko śmieci.**

7. Rodzaje i przewidywana ilość wprowadzanych do środowiska substancji lub energii przy zastosowaniu rozwiązań chroniących środowisko:
(Należy tu uwzględnić konieczność dotrzymania standardów jakości środowiska, a tam gdzie ich nie ustalono konieczność ograniczania uciążliwości (związanej choćby z odorami).
- ilość i sposób odprowadzania ścieków bytowych: /.../;
- ilość i sposób odprowadzania ścieków technologicznych:/.../;
- ilość i sposób odprowadzania wód opadowych z zanieczyszczonych powierzchni utwardzonych (parkingi, drogi, itp.), /.../;
- rodzaj, przewidywane ilości i sposób postępowania z odpadami (segregacja, gromadzenie, w szczelnych pojemnikach): /.../;
- ilość, rodzaje zainstalowanych i planowanych urządzeń emitujących hałas, zanieczyszczenie powietrza, odpady, ścieki, pola elektromagnetyczne lub innych elementów powodujących uciążliwości (np. odory,) / .../.)

Projektowana sieć kanalizacji sanitarnej z przyłączami odprowadzać będzie ścieki bytowo-gospodarcze z budynków zlokalizowanych przy ul. Kasprzaka, Podgórej i części ul. Nakielskiej w Koronowie. Ilości ścieków odprowadzanych do istniejącej sieci kanalizacji sanitarnej wyniesie Qsr.d=15m^3/d.

a) ilość i sposób odprowadzania ścieków sanitarnych podczas prowadzenia robót: Ilość max. 50 l/j*d. Odprowadzane do przenośnych toalet systematycznie opróżnianych.

b) ilość i sposób odprowadzania ścieków technologicznych : nie występuje

Zgodność z oryginałem
MGR INŻ. SŁAWOMIR MATUSZAK

c) rodzaj, przewidywane ilości i sposób postępowania z odpadami podczas prowadzenia robót (segregacja, gromadzenie w szczelnych pojemnikach):

Odpady powstałe podczas robót budowlanych składowane będą w kontenerach i wywożone systematycznie na wysypisko śmieci.

d) ilości i rodzaje zainstalowanych i planowanych maszyn, urządzeń emitujących hałas, zanieczyszczenia powietrza, odpady, ścieki, pola elektromagnetyczne lub innych elementów powodujących uciążliwości (np. odory):

Przy wykonywaniu robót budowlanych używany będzie następujący atestowany sprzęt budowlany: młoty pneumatyczne, koparki przedsiębierne, ubijaki mechaniczne, sprzęt drogowy. Emitowane spaliny i hałas przez maszyny budowlane nie przekroczą dopuszczalnych norm dla danego terenu. Odpady powstałe podczas robót budowlanych składowane będą w kontenerach i wywożone systematycznie na wysypisko śmieci.

8. Możliwe transgraniczne oddziaływanie na środowisko:
(Punkt ten wypełnia się tylko wtedy, gdy zgodnie z Konwencją o ocenach oddziaływania na środowisko w kontekście transgranicznym, sporządzoną dnia 25 lutego 1991 r. (Dz. U. z 1999 r. Nr 96, poz. 1110) i art. 104 ustawy o udostępnianiu informacji o środowisku i jej ochronie, udziale społeczeństwa w ochronie środowiska oraz o ocenach oddziaływania na środowisko) zachodzą przesłanki do przeprowadzenia postępowania w sprawie oceny oddziaływania na środowisko w kontekście transgranicznym. Punkt ten nie dotyczy innych przypadków)

nie występuje

9. Czy w zasięgu znaczącego oddziaływania przedsięwzięcia znajdują się obszary podlegające ochronie na podstawie ustawy z dnia 16 kwietnia 2004 r. o ochronie przyrody (Dz. U. Nr 92, poz. 880, ze. zm.):
(W punkcie tym należy odnieść się do wszystkich form ochrony przyrody (parki narodowe, rezerwaty, parki krajobrazowe, pomniki przyrody, obszary Natura 2000 itp.), które znajdują się w pobliżu planowanego przedsięwzięcia lub mogą zostać narażone na jego oddziaływanie.

Nie wystąpi oddziaływanie planowanego przedsięwzięcia na obszary podlegające ochronie na podstawie ustawy z dnia 16 kwietnia 2004 r. o ochronie przyrody z uwagi na lokalizację przedsięwzięcia w istniejących pasach drogowych. Odprowadzenie ścieków z przedmiotowego obszaru miasta będzie do istniejącej sieci kanalizacji sanitarnej w rejonie skrzyżowania ul. Kasprzaka z Bydgoską.

Kierownik projektu/właściciel

MGR INŻ. SŁAWOMIR MATUSZAK

z up. BURMISTRZA

Leszek Ciechawski
Zastępca Burmistrza

.....
(czytelny podpis wnioskodawcy)

PRACOWNIA PROJEKTOWO-INWESTYCYJNA
INŻYNIERIA SANITARNA
mgr inż. Sławomir Matuszak
UL. RYNEK 25, 86-200 CHEŁMNO
TEL./FAX (056)686 00 55, TEL. KOM. 691722738
NIP: 875-132-12-23, REGON: 340208898

BURMISTRZ KORONOWA
woj. kujawsko-pomorskie

Koronowo, dnia 31.03.2010 r.

WOJEWODA
Kujawsko-Pomorski

IPR-PR-7323-2/25/10

Gmina Koronowo

W nawiązaniu do wniosku z dnia 30.03.2010 roku, załączam wypis z Uchwały Nr XXXI/397/2001 Rady Miejskiej w Koronowie z dnia 29 sierpnia 2001 roku w sprawie miejscowych planów zagospodarowania przestrzennego terenu Starego Miasta - rejon koryta Brdy w Koronowie ogł. w Dz. Urz. Woj. Kuj.-Pom. Nr 8, poz. 161 z dnia 22.02.2002 roku, wraz z rysunkiem planu.

BURMISTRZ

mgr Stanisław Gliszczyński

Otrzymują:

1. Wnioskodawca
2. a/a

Zgodność z oryginałem

MGR INŻ. SŁAWOMIR MATUSZAK

w KORONOWIE
Plac Zwycięstwa 1
86-010 Koronowo

RADA MIEJSKA
w KORONOWIE

WOJEWODA
Kujawsko-Pomorski

UCHWAŁA Nr XXXI/397/2001
RADY MIEJSKIEJ W KORONOWIE
z dnia 29 sierpnia 2001 roku

w sprawie miejscowych planów zagospodarowania przestrzennego terenu Starego Miasta- rejon koryta Brdy w Koronowie

Na podstawie art. 18 ust. 2 pkt 5 ustawy o samorządzie gminnym, /Dz. U. z 1996 r. Nr 13, poz. 74 z późn. zm./ oraz art. 26 ustawy z dnia 7 lipca 1994 r o zagospodarowaniu przestrzennym (Dz. U. z 1999 r. Nr 15, poz. 139 z późn. zm.)

Rada Miejska
uchwala, co następuje:

§ 1. Uchwala się miejscowe plany zagospodarowania przestrzennego terenu Starego Miasta- rejon koryta Brdy w Koronowie w granicach określonych na rysunkach planów w skali 1:1000 stanowiących załączniki nr 1 i nr 2 do niniejszej uchwały.

Rozdział 1
Przepisy ogólne

§ 2. Przedmiotem ustaleń planów są:
1) tereny dla realizacji celów publicznych oznaczone symbolem *,
2) tereny zabudowy mieszkaniowej jednorodzinnej oznaczone symbolem MN,
3) tereny zabudowy mieszkaniowej z usługami oznaczone symbolem M/U,
4) tereny ogrodnictwa oznaczone symbolem RO,
5) tereny lasu oznaczone symbolem LS,
6) tereny zieleni oznaczone symbolem Z,
7) tereny komunikacji oznaczone symbolami: KG*, KDX*, KX*,
8) zasady uzbrojenia terenu objętego planem,
9) zasady obsługi komunikacyjnej terenu objętego planem,

§ 3. Następujące oznaczenia graficzne w rysunkach planów są obowiązującymi ustaleniami planu:
1) granica opracowania planu,
2) nieprzekraczalna linia zabudowy,
3) linie rozgraniczające tereny o różnym sposobie zagospodarowania ściśle określone,
4) obowiązująca linia zabudowy,
5) linie wewnętrznego podziału orientacyjne,

§ 4. Warunki zabudowy i zagospodarowania terenów w decyzjach administracyjnych należy określać według zasad ustalonych dla terenów wyznaczonych liniami rozgraniczającymi zawartych w § 9 z uwzględnieniem ustaleń dotyczących zasad uzbrojenia terenu zawartych w § 7 i zasad obsługi komunikacyjnej zawartych w § 8.

RZĄD MIEJSKI
w KORONOWIE
Plac Zwycięstwa 1
-010 Koronowo

§ 5. W wypadku natrafienia w trakcie prac ziemnych na obiekt zabytkowy prace należy wstrzymać do momentu wykonania dokumentacji przez Wojewódzkiego Konserwatora Zabytków.

§ 6. Ilekroć w dalszych przepisach niniejszej uchwały jest mowa o:
1) uchwale – należy przez to rozumieć niniejszą uchwałę Rady Miejskiej w Koronowie,
2) planie – należy przez to rozumieć ustalenia planów, o których mowa w § 1 uchwały,
3) rysunku planu – należy przez to rozumieć rysunek planu na mapie w skali 1:1000 stanowiący załącznik do niniejszej uchwały,

§ 7. Zasady uzbrojenia:
1) zaopatrzenie w wodę z wodociągu miejskiego,
2) odprowadzenie ścieków i wód deszczowych do sieci miejskiej,
3) zaopatrzenie w energię elektryczną z istniejących urządzeń przewiduje się istniejącymi liniami kablowymi nn.
Oświetlenie zewnętrzne i wewnętrzne należy zaprojektować i wykonać z możliwością przystosowania dla potrzeb obrony cywilnej,
4) zaopatrzenie w ciepło ze źródeł indywidualnych,

§ 8. Obsługa komunikacyjna z istniejących dróg publicznych.

Rozdział 2
Przepisy szczegółowe

§ 9. Uchwala się dla planów wymienionych w § 1 ustalenia szczegółowe dotyczące przeznaczenia i sposobu zagospodarowania terenów wyznaczonych liniami rozgraniczającymi i oznaczonych następującymi symbolami:

1. plan na załączniku graficznym nr 1:

1) 1 MN:
a) teren zabudowy mieszkaniowej jednorodzinnej,
b) wysokość zabudowy do trzech kondygnacji, z dachem dwuspadowym, o architekturze nawiązującej do istniejącej zabudowy historycznej,
c) ustala się zachowanie istniejącej zabudowy z możliwością jej rozbudowy, nadbudowy, przebudowy lub wymiany,
d) obowiązująca linia zabudowy określona na rysunku planu w linii rozgraniczającej ulicy Nakielskiej,
e) dopuszcza się wbudowane, nieuciążliwe dla środowiska i otoczenia usługi pod warunkiem zabezpieczenia dla nich miejsc postojowych w ilości 3 stanowiska dla 100 m^2 powierzchni użytkowej usług,
f) ustala się zachowanie istniejących budynków gospodarczych bez możliwości ich rozbudowy i przebudowy,
g) ustala się zakaz realizacji nowych wolnostojących budynków

w KORONOWIE
Plac Zwycięstwa 1
WOJEWODA
Kujawsko-Pomorski

gospodarczych. Funkcja gospodarcza i usługowa muszą być zespolone z budynkiem mieszkalnym,

h) obowiązuje uzgadnianie projektów budowlanych z Wojewódzkim Konserwatorem Zabytków,

2) 2 MN:

a) teren zabudowy mieszkaniowej jednorodzinnej,
b) wysokość budynków do dwóch kondygnacji, z dachami dwuspadowymi, o architekturze nawiązującej do istniejącej historycznej zabudowy,
c) obowiązuje nieprzekraczalna linia zabudowy określona na rysunku planu odległości 5,0m od linii rozgraniczającej z terenem komunikacji,
d) ustala się zachowanie istniejących budynków z możliwością ich rozbudowy, przebudowy, nadbudowy, wymiany,
e) zakaz realizacji wolnostojących budynków gospodarczych. Funkcja gospodarcza i garażowa muszą być zespolone z budynkiem mieszkalnym,
f) obowiązuje uzgadnianie projektów budowlanych z Wojewódzkim Konserwatorem Zabytków,

3) 3 Z:

a) teren zieleni,
b) obowiązuje zachowanie istniejącego drzewostanu i rzeźby terenu,
c) dopuszcza się realizację obiektów małej architektury,

4) 4 MN:

a) teren zabudowy mieszkaniowej jednorodzinnej,
b) wysokość budynków do trzech kondygnacji, dachy dwuspadowe, o architekturze nawiązującej do istniejącej historycznej zabudowy,
c) nieprzekraczalna linia zabudowy określona na rysunku planu w odległości 5,0m-7,0m od linii rozgraniczających z terenami komunikacji oraz obowiązująca linia zabudowy określona na rysunku planu w linii rozgraniczającej ul. Nakielskiej,
d) ustala się zachowanie istniejącego budynku mieszkalnego z możliwością rozbudowy, przebudowy, nadbudowy lub wymiany,
e) ustala się zachowanie istniejących budynków gospodarczych bez możliwości ich rozbudowy, przebudowy, nadbudowy. Zakaz realizacji nowych wolnostojących budynków gospodarczych. Funkcja gospodarcza i usługowa muszą być zespolone z budynkiem mieszkalnym,
f) dopuszcza się wbudowane, nieuciążliwe dla otoczenia i środowiska usługi pod warunkiem zabezpieczenia miejsc postojowych w ilości 3 stanowiska dla 100 m^2 powierzchni użytkowej usług,
g) obowiązuje uzgadnianie projektów budowlanych z Wojewódzkim Konserwatorem Zabytków,

5) 5 MN:

a) teren zabudowy mieszkaniowej jednorodzinnej,
b) obowiązuje nieprzekraczalna linia zabudowy określona na rysunku planu w

URZĄD MIEJSKI
w KORONOWIE
Plac Zwycięstwa 1
86-010 Koronowo

odległości 5,0m od linii rozgraniczającej z terenem komunikacji,

c) wysokość zabudowy do dwóch kondygnacji, dachy dwuspadowe, o architekturze nawiązującej do istniejącej historycznej zabudowy,
d) ustala się zachowanie istniejącej zabudowy mieszkaniowej z możliwością jej rozbudowy, przebudowy, nadbudowy, wymiany,
e) ustala się zachowanie istniejącej zabudowy gospodarczej bez możliwości jej rozbudowy, przebudowy, nadbudowy,
f) ustala się zakaz realizacji nowych wolnostojących budynków gospodarczych. Funkcja gospodarcza, garażowa, muszą być zespolone z budynkiem mieszkalnym,
g) obowiązuje uzgadnianie projektów budowlanych z Wojewódzkim Konserwatorem Zabytków,

6) 6 MN:

a) teren zabudowy mieszkaniowej jednorodzinnej,
b) obowiązująca linia zabudowy określona na rysunku planu w linii rozgraniczającej ulicy Nakielskiej,
c) wysokość budynków do trzech kondygnacji, dachy dwuspadowe, o architekturze nawiązującej do istniejącej historycznej zabudowy,
d) ustala się zachowanie istniejących budynków mieszkalnych z możliwością ich przebudowy, rozbudowy, nadbudowy lub wymiany,
e) ustala się zachowanie istniejących budynków gospodarczych bez możliwości ich rozbudowy, przebudowy. Zakaz realizacji nowych budynków gospodarczych. Funkcja gospodarcza musi być zespolona z budynkiem mieszkalnym,
f) ustala się zachowanie istniejących usług wbudowanych bez możliwości wprowadzania w obecną zabudowę nowych usług,
g) w przypadku wymiany budynku na nowy dopuszcza się wprowadzenie usług wbudowanych nieuciążliwych dla otoczenia i środowiska pod warunkiem zapewnienia miejsc postojowych w ilości 3 stanowiska dla 100 m^2 powierzchni użytkowej usług,
h) obowiązuje uzgadnianie projektów budowlanych z Wojewódzkim Konserwatorem Zabytków,

7) 7 RO:

a) teren ogrodnictwa,
b) ustala się zachowanie istniejących obiektów i urządzeń z możliwością ich rozbudowy, przebudowy, nadbudowy lub wymiany,
c) wysokość zabudowy do dwóch kondygnacji, dachy dwuspadowe, o architekturze nawiązującej do istniejącej historycznej zabudowy,
d) nieprzekraczalna linia zabudowy od strony rzeki Brdy określona na rysunku planu w odległości 15,0m od brzegu rzeki i 7,0m od linii rozgraniczającej z terenem komunikacji oznaczonym symbolem 16 KDX*,
e) obowiązuje uzgadnianie projektów budowlanych z Wojewódzkim Konserwatorem Zabytków,

URZĄD MIEJSKI
w KORONOWIE
Plac Zwycięstwa 1
86-010 Koronowo

8) 8 MN:

a) teren zabudowy mieszkaniowej jednorodzinnej,
b) obowiązująca linia zabudowy określona na rysunku planu w linii rozgraniczającej ulicy oznaczonej symbolem 16 KDX*,
c) wysokość budynków do trzech kondygnacji, dachy dwuspadowe, o architekturze nawiązującej do istniejącej historycznej zabudowy,
d) nieprzekraczalna linia zabudowy od strony rzeki Brdy określona na rysunku planu w odległości 15,0m od brzegu rzeki,
e) ustala się zachowanie istniejących budynków mieszkalnych z możliwością ich rozbudowy, nadbudowy i przebudowy lub wymiany,
f) ustala się zachowanie istniejących budynków gospodarczych i garaży bez możliwości ich nadbudowy i rozbudowy. Funkcja gospodarcza musi być zespolona z budynkiem mieszkalnym,
g) ustala się zachowanie istniejących usług wbudowanych bez możliwości ich rozbudowy. Zakaz wprowadzania nowych usług wbudowanych,
h) obowiązuje uzgadnianie projektów budowlanych z Wojewódzkim Konserwatorem Zabytków,
i) dopuszcza się na działce o numerze ewidencyjnym 1165 lokalizację murowanych garaży przy zachodniej i południowej granicy działki,

9) 9 MN:

a) teren zabudowy mieszkaniowej jednorodzinnej,
b) obowiązująca linia zabudowy określona na rysunku planu w linii rozgraniczającej ulicy oznaczonej symbolem 16 KDX* i 17 KDX* oraz nieprzekraczalna linia zabudowy określona na rysunku planu w odległości 5,0m od linii rozgraniczającej ulic,
c) wysokość budynków do trzech kondygnacji, dachy dwuspadowe, o architekturze nawiązującej do istniejącej historycznej zabudowy,
d) ustala się zachowanie istniejących budynków mieszkalnych z możliwością ich rozbudowy, nadbudowy i przebudowy lub wymiany,
e) ustala się zachowanie istniejących budynków gospodarczych bez możliwości ich przebudowy, nadbudowy i rozbudowy. Zakaz realizacji nowych wolnostojących budynków gospodarczych. Funkcja gospodarcza musi być zespolona z budynkiem mieszkalnym,
f) ustala się zachowanie istniejących usług wbudowanych bez możliwości ich rozbudowy. Zakaz wprowadzania nowych usług wbudowanych,
g) obowiązuje uzgadnianie projektów budowlanych z Wojewódzkim Konserwatorem Zabytków,

10)10 M/U:

a) teren zabudowy mieszkaniowej z usługami,
b) obowiązuje nieprzekraczalna linia zabudowy określona na rysunku planu w odległości 10,0m od linii rozgraniczającej z ul. Nakielską,
c) wysokość zabudowy do dwóch kondygnacji, dachy dwuspadowe, o architekturze nawiązującej do istniejącej historycznej zabudowy,
d) dla usług obowiązuje ograniczenie uciążliwości do granic działki

URZĄD MIEJSKI
w KORONOWIE
Plac Zwycięstwa 1
86-010 Koronowo

budowlanej,

e) dla usług obowiązuje zabezpieczenie miejsc postojowych w ilości 3 stanowiska dla 100 m^2 pow. użytkowej usług,
f) ustala się zachowanie istniejących budynków z możliwością ich rozbudowy, przebudowy, nadbudowy i wymiany,
g) obowiązuje uzgadnianie projektów budowlanych z Wojewódzkim Konserwatorem Zabytków,

11)11 LS*:

a) teren lasu,
b) obowiązuje zachowanie istniejącego drzewostanu,
c) dopuszcza się realizację obiektów małej architektury,

12)12 MN:

a) teren zabudowy mieszkaniowej jednorodzinnej,
b) obowiązująca linia zabudowy określona na rysunku planu w linii rozgraniczającej ulicy Krasickiego,
c) wysokość budynków do trzech kondygnacji, dachy dwuspadowe, o architekturze nawiązującej do istniejącej historycznej zabudowy,
d) ustala się zachowanie istniejących budynków mieszkalnych z możliwością ich rozbudowy, nadbudowy i przebudowy lub wymiany,
e) ustala się zachowanie istniejących budynków gospodarczych bez możliwości ich przebudowy, nadbudowy, rozbudowy. Zakaz realizacji nowych wolnostojących budynków gospodarczych. Funkcja gospodarcza musi być zespolona z budynkiem mieszkalnym,
f) ustala się zachowanie istniejących usług wbudowanych bez możliwości ich rozbudowy. Zakaz wprowadzania nowych usług wbudowanych,
g) obowiązuje uzgadnianie projektów budowlanych z Wojewódzkim Konserwatorem Zabytków,

13) 13 KDX*, 14 KDX*:

a) teren komunikacji,
b) publiczna droga o przekroju jednoprzestrzennym, szerokości w liniach rozgraniczających 4,0m - 7,0 m,

14) 15 KG*:

a) teren komunikacji,
b) droga publiczna o szerokości w liniach rozgraniczających 14,0m - 20,0m, jezdnia szerokości minimum 7,0m, istniejąca ul. Nakielska,

15)16 KDX*

a) teren komunikacji,
b) droga publiczna o przekroju jednoprzestrzennym, szerokości w liniach rozgraniczających 6,0m,

w KORONOWIE
Plac Zwycięstwa 1
86-010 Koronowo

WOJEWODA
Kujawsko-Pomorski

16) 17 KDX*:

a) teren komunikacji,
b) droga publiczna o przekroju jednoprzestrzennym, szeokości w liniach rozgraniczających 4,0m - 6,0m,

17) 18 KDX*:

a) teren komunikacji,
b) publiczna droga o przekroju jednoprzestrzennym, szerokości w liniach rozgraniczających 6,0m - 8,0m,

18) 19 KX*:

a) teren komunikacji,
b) publiczny ciąg pieszy o szerokości w liniach rozgraniczających 7,0m - 13,0m,

19) 20 KX*:

a) teren komunikacji,
b) publiczny ciąg pieszy o szerokości w liniach rozgraniczających 5,0m,

2. Plan na załączniku graficznym nr 2:

1) 1 MN:

a) teren zabudowy mieszkaniowej jednorodzinnej,
b) obowiązująca linia zabudowy w linii obecnie istniejącego budynku,
c) wysokość budynku do trzech kondygnacji, dach dwuspadowy,
d) ustala się zachowanie istniejącego budynku mieszkalnego z możliwością rozbudowy, nadbudowy i przebudowy lub wymiany,
e) ustala się zachowanie istniejących budynków gospodarczych bez możliwości ich przebudowy, nadbudowy, rozbudowy. Zakaz realizacji nowych wolnostojących budynków gospodarczych. Funkcja gospodarcza musi być zespolona z budynkiem mieszkalnym,
f) zakaz wprowadzania usług wbudowanych,
g) obowiązuje uzgadnianie projektów budowlanych z Wojewódzkim Konserwatorem Zabytków,

2) 2 M/U:

a) teren zabudowy mieszkaniowej z usługami,
b) obowiązuje nieprzekraczalna linia zabudowy określona na rysunku planu w odległości 5,0m od linii rozgraniczającej z ul. Krzyżową,
c) wysokość zabudowy do dwóch kondygnacji, dachy dwuspadowe,
d) dla usług obowiązuje ograniczenie uciążliwości do granic działki budowlanej,
e) dla usług obowiązuje zabezpieczenie miejsc postojowych w ilości 3 stanowiska dla 100 m^2 pow. użytkowej usług,
f) ustala się zachowanie istniejących budynków z możliwością ich rozbudowy, przebudowy, nadbudowy lub wymiany,

65

URZĄD MIEJSKI
w KORONOWIE
Plac Zwycięstwa 1
86-010 Koronowo

g) obowiązuje uzgadnianie projektów budowlanych z Wojewódzkim Konserwatorem Zabytków,

3) 3 KDX*:

1) teren komunikacji,
2) publiczna droga o przekroju jednoprzestrzennym, szerokości w liniach rozgraniczających 7,0m, istniejąca ulica Krzyżowa,

Rozdział 3
Przepisy końcowe

§ 10. Uchwala się stawkę procentową służącą naliczaniu opłaty z tytułu wzrostu wartości nieruchomości w wysokości:
1) dla terenów przeznaczonych dla realizacji celów publicznych - 0%
2) dla pozostałych terenów - 30%.

§ 11. W zakresie uregulowanym niniejszą uchwałą traci moc miejscowy plan ogólny zagospodarowania przestrzennego miasta Koronowa uchwalony uchwałą Nr V/28/94 Rady Miejskiej z dnia 9.11.1994r. / Dz. Urz. Woj. Bydg. Nr 17, poz. 249 /.

§ 12. Wykonanie uchwały powierza się Zarządowi Miejskiemu w Koronowie.

§ 13. Uchwała podlega ogłoszeniu w Dzienniku Urzędowym Województwa Kujawsko-Pomorskiego i wchodzi w życie po upływie 14 dni od dnia jej ogłoszenia.

RADA MIEJSKA w Koronowie

Przewodniczący Rady Miejskiej
Czesława Olejnik

URZĄD MIEJSKI
w KORONOWIE
Plac Zwycięstwa 1
86-010 Koronowo

ZAŁĄCZNIK
DO UCHWAŁY NR 22/95
RADY MIEJSKIEJ W KORONOWIE
Z DNIA 29 [illegible] 1995 r.

WOJEWODA
Kujawsko-Pomorski

MIEJSCOWY PLAN ZAGOSPODAROWANIA PRZESTRZENNEGO TERENU STAREGO MIASTA - REJON KORYTA BRDY W KORONOWIE

SKALA 1: 1000

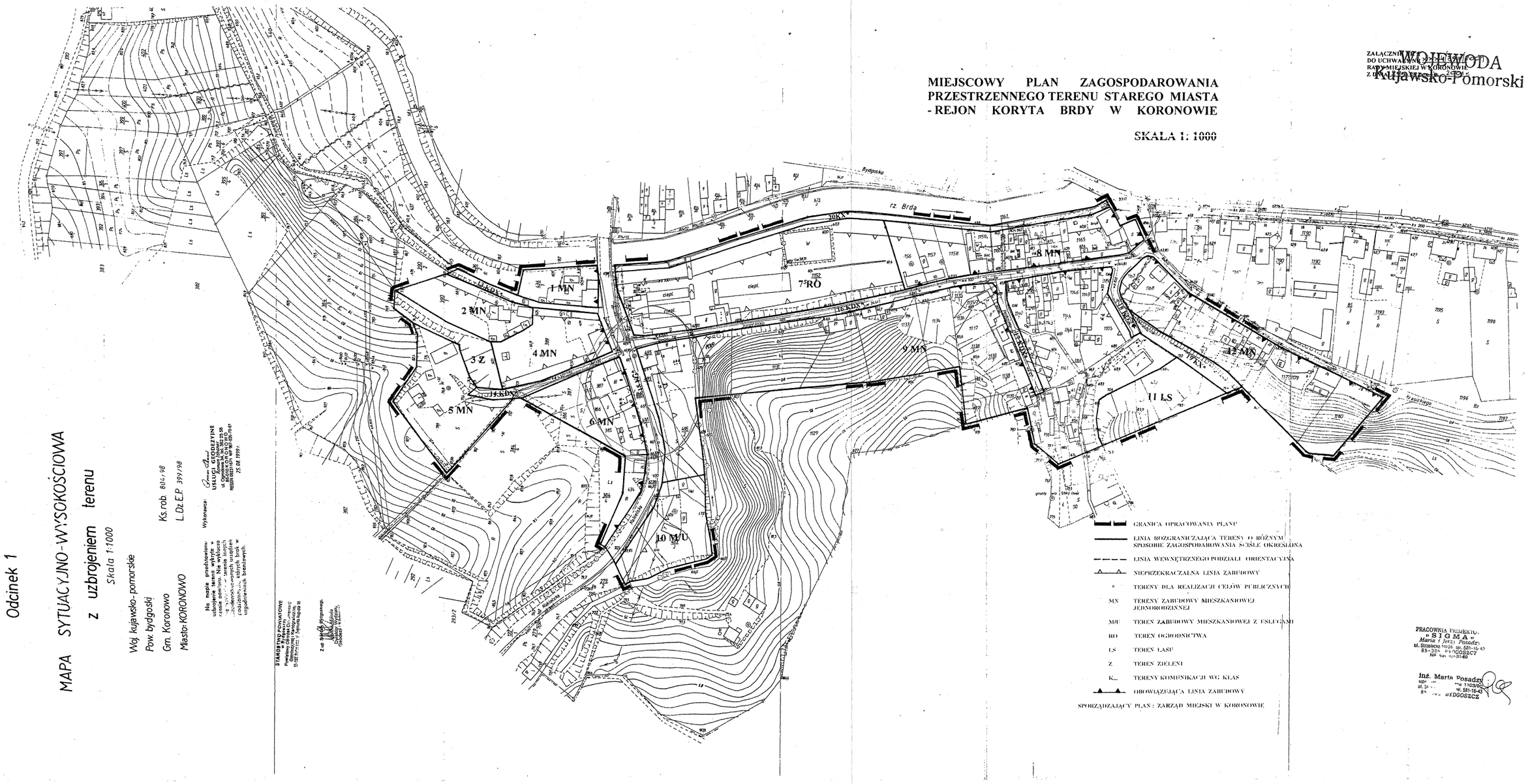

Odcinek 1

MAPA SYTUACYJNO-WYSOKOŚCIOWA

z uzbrojeniem terenu

Skala 1:1000

Woj. kujawsko-pomorskie

Pow. bydgoski

Gm. Koronowo

Miasto: KORONOWO

Ks.rob. 804/98

L.Dz.E.P. 399/98

Wykonawca: USŁUGI GEODEZYJNE [illegible] 25.08.1999 r.

Na mapie przedstawiono uzbrojenie, które wykryto w czasie pomiaru. Nie wykluczamy istnienia innych sieci, o których brak w zasobach branżowych.

STAROSTWO POWIATOWE w Bydgoszczy Powiatowy Inspektorat Geodezji i Kartografii ul. Gdańska 2 Telefon kopiowy 52-[illegible]

Z ze stanem przyrodniczym zgodny
[illegible]
Dyrektor Wydziału
Ochrony Środowiska

GRANICA OPRACOWANIA PLANU

LINIA ROZGRANICZAJĄCA TERENY O RÓŻNYM SPOSOBIE ZAGOSPODAROWANIA ŚCISŁE OKREŚLONA

LINIA WEWNĘTRZNEGO PODZIAŁU ORIENTACYJNA

NIEPRZEKRACZALNA LINIA ZABUDOWY

TERENY DLA REALIZACJI CELÓW PUBLICZNYCH

MN TERENY ZABUDOWY MIESZKANIOWEJ JEDNORODZINNEJ

MU TEREN ZABUDOWY MIESZKANIOWEJ Z USŁUGAMI

RO TEREN OGRODNICTWA

LS TEREN LASU

Z TEREN ZIELENI

K... TERENY KOMUNIKACJI WG KLAS

OBOWIĄZUJĄCA LINIA ZABUDOWY

SPORZĄDZAJĄCY PLAN: ZARZĄD MIEJSKI W KORONOWIE

PRACOWNIA PROJEKTOWA
„S I G M A" s.c.
Maria i Jerzy Posadzy
ul. Strzelecka 11/29, tel. 581-16-43
85-315 BYDGOSZCZ
NIP 5[illegible]-31-89

Inż. Maria Posadzy
upr. [illegible] nr 1103/90
ul. Sz[illegible] tel. 581-16-43
85[illegible] BYDGOSZCZ

Za zgodność z oryginałem

MGR INŻ. SŁAWOMIR MATUSZAK

WOJEWODA
Kujawsko-Pomorski

DOKUMENTACJA GEOTECHNICZNA

OPOKA

Przedsiębiorstwo "Opoka" - Usługi geologiczne
85 - 307 Bydgoszcz, ul. Kossaka 12B/11
tel. 601 84 89 86; 609 63 62 96 lub 067 287 65 24
email: geoopoka@wp.pl

Karta dokumentacyjna otworu geologicznego

Otwór nr:	1
Rzędna:	ca 100,50 m n.p.m.
Data:	21.11.2009
Zał. nr:	4.1

Temat:	**Koronowo, gm. Koronowo** **Sieć kanalizacji sanitarnej**
Zleceniodawca:	**PPI INŻYNIERIA SANITARNA** **Rynek 25, 86-200 Chełmno**

wiercenie nadzorował: *inż. Stefan Skrzypczak*

wiercenie opracował: *Michał Skrzypczak*

Głębokość [m p.p.t.]	Stratygrafia i geneza	Profil litologiczny	głębokość [m]	miąższość [m]	Barwa	Poziom wody gruntowej w m p. t. i m. n. p. m.	Cechy makroskopowe: wilgotność	Cechy makroskopowe: ilość wałeczkowań	Cechy makroskopowe: stan gruntu	stopień zagęszczenia (I_D) stopień plastyczności (I_L)	Numer warstwy geotechnicznej	Nośność gruntu
1,0	Qh		0,7	0,7	brunatna	1,60 ~ 98,90	w					
2,0	lmQp	Gp	1,2	0,5	popielata			3/3	tpl	0,25		
		Gp + $CaCO_3$	1,6	0,4				2/3/2	tpl	0,22		
		Π	1,8	0,2	brązowa			1/2/2	tpl	0,25		
3,0	gQp	Gp	2,4	0,6		2,80 ~ 97,70	w	0/0	tpl	0,12		
		Pg	2,6	0,2	j. brązowa			nw	tpl	0,15		
		Gp	2,8	0,2				1/1	tpl	0,25		
4,0	fgQp	Ps	4,0	1,2			m		szg	0,60		

Otwór nr: 2 — Rzędna: ca 107,50 m n.p.m. — Data: 21. 11. 2009

1,0	Qh		0,5	0,5	brunatna							
	fgQp	Ps / Pr	1,0	0,5	j. brązowa				szg	0,40		
2,0		Pd / Ps	2,0	1,0						0,50		
3,0		Pd	2,5	0,5						0,60		
		Ps	2,8	0,3								
		Pd	3,0	0,2								
4,0	lmQp	Π	4,0	1,0				nw	tpl / pl	0,25		

Otwór nr: 3 — Rzędna: ca 63,00 m n.p.m. — Data: 21. 11. 2009

1,0	Qh	nN (H, Pd)	0,7	0,7	brunatna							
		Pd + H	1,0	0,3	j. szaro - brąz.							
2,0	fgQp	Pd	1,7	0,7	j. szara		w		szg	0,40		
		Po	1,9	0,2								
3,0		Ps	2,5	0,6	rdzawo - brąz.							
4,0				1,5	j. brązowa	3,30 ~ 59,70				0,50		
5,0			4,5				m					

Otwór nr: 4 — Rzędna: ca 87,00 m n.p.m. — Data: 21. 11. 2009

1,0	Qh		0,3	0,3	brunatna							
	fgQp	Ps	0,6	0,3	j. brązowa				szg	0,40		
2,0		Pd	1,0	0,4								
			2,4	1,4	j. kremowa					0,50		
3,0		Pπ	3,0	0,8								
4,0		Pd	4,0	1,0								

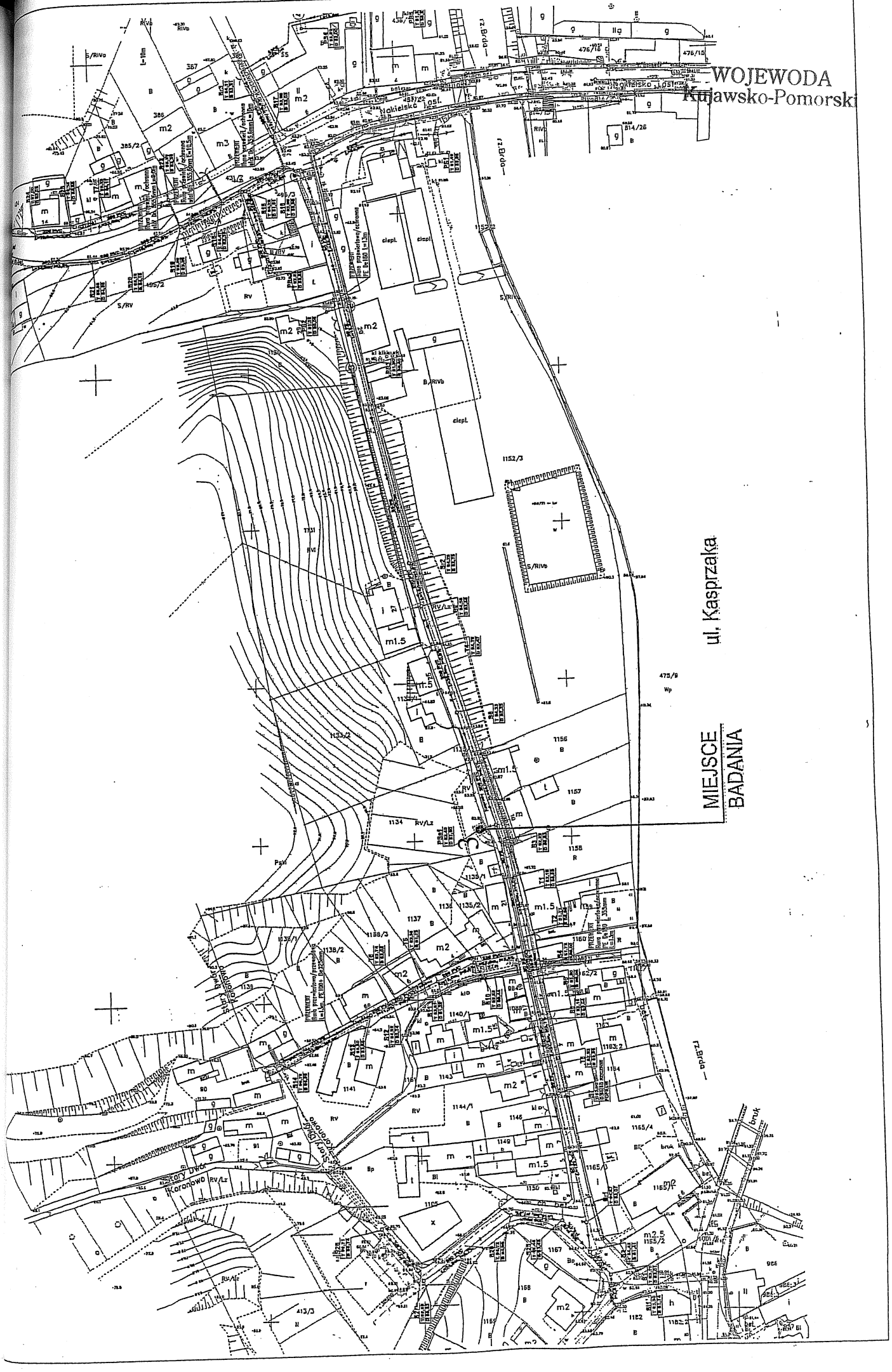
WOJEWODA
Kujawsko-Pomorski
ul. Kasprzaka
MIEJSCE
BADANIA
Nakielsko Jasł.
Stary Dwór
Koronowo

Zakład Gospodarki
Komunalnej i Mieszkaniowej
Wydział Wodociągów
i Kanalizacji
Koronowo, Al. Wolności 4
38 22 295, 052 38 22 216
fax 052 38 22 562

Koronowo, dnia 14.06.2010 r.

WOJEWODA
Kujawsko-Pomorski

L.dz. 3109/2010

PRACOWNIA PROJEKTOWO – INWESTYCYJNA
INŻYNIERIA SANITARNA – mgr inż. Sławomir Matuszak
ul. Rynek 25
86-200 Chełmno

Zakład Gospodarki Komunalnej i Mieszkonowej w Koronowie Wydział Wodociągów i Kanalizacji projekt budowy sieci kanalizacji sanitarnej i przyłącza wodociągowego w ul. Nakielskiej, Kasprzaka, Podgórnej w Koronowie uzgadnia bez uwag.

Specjalista ds. wod-kan
inż Karolina Klonowska

DYREKTOR
inż. Ryszard Chrzanowski

Otrzymują:
1. a/a
2. adresat

Za zgodność z oryginałem
MGR INŻ SŁAWOMIR MATUSZAK

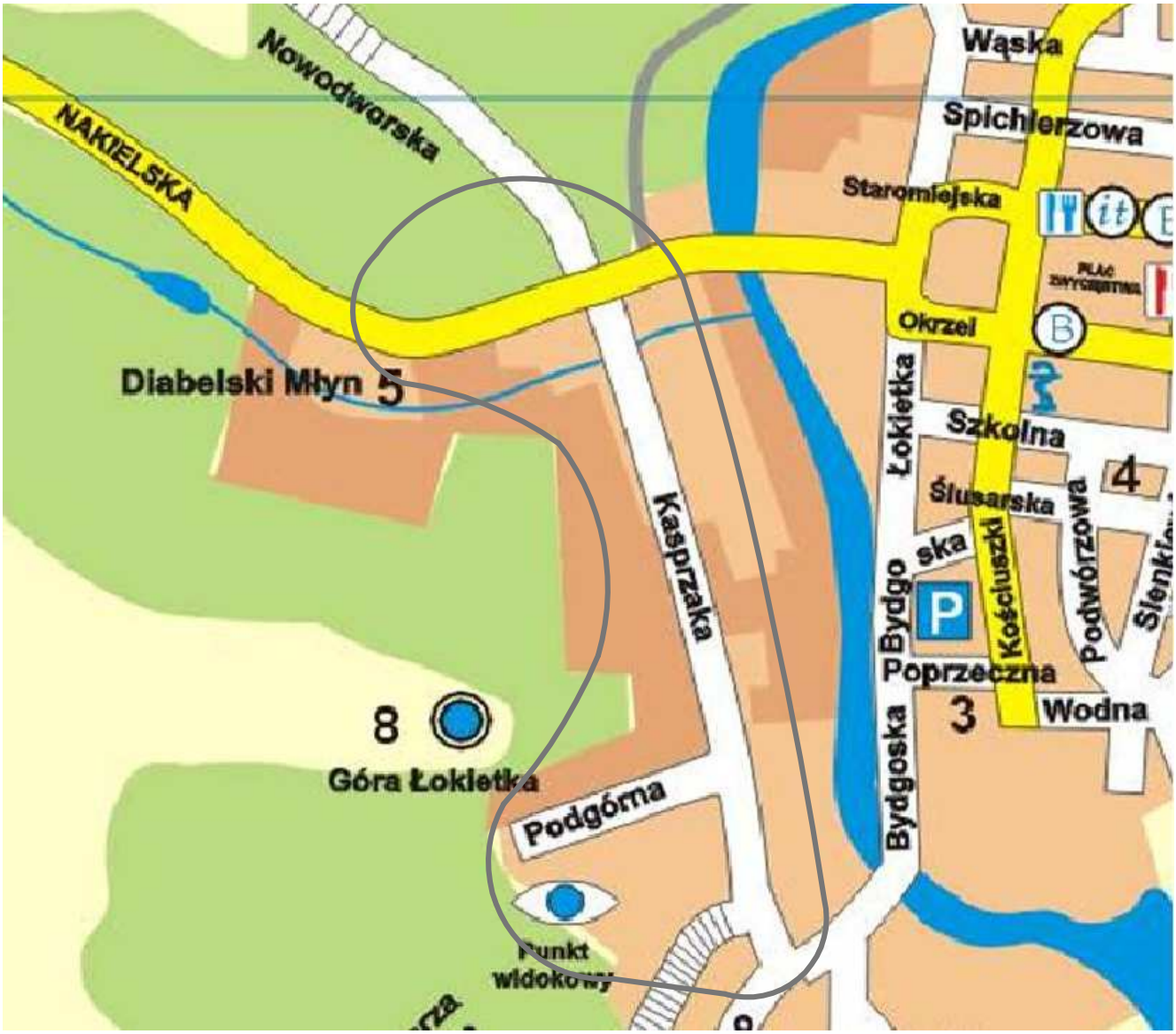

INŻYNIERIA SANITARNA pracownia projektowo-inwestycyjna		UL. RYNEK 25 86-200 CHEŁMNO TEL./FAX (0-56) 686-00-55			
TEMAT	**BUDOWA SIECI KANALIZACJI SANITARNEJ I PRZYŁĄCZA WODOCIĄGOWEGO W UL. NAKIELSKIEJ, KASPRZAKA, PODGÓRNEJ W KORONOWIE**				
INWESTOR	**GMINA KORONOWO, UL. PLAC ZWYCIĘSTWA 1**				
RYSUNEK	**MAPA POGLĄDOWA**				
PROJEKTOWA£	mgr inż. Sławomir Matuszak Uprawnienia bud. do projektowania bez ograniczeń w specjalności instalacje i sieci sanitarne nr ewid. KUP/0139/PWOS/05	DATA	5.11.2009	PODPIS	
SPRAWDZIŁ	mgr inż. Robert Rokicki Uprawnienia bud. do projektowania bez ograniczeń w specjalności instalacje i sieci sanitarne nr ewid. ABIT-OT/7131/2/2000	DATA	5.11.2009	PODPIS	1
XI.2009R		SKALA -----		NR RYS.	

WOJEWODA
Kujawsko-Pomorski

Województwo: kujawsko-pomorskie Powiat: bydgoski
Jednostka ewidencyjna: Osielsko
Obręb ewidencyjny: Niwy
Działka ewidencyjna: 182/1
Sekcja mapy: 354221242I; 354221242II; 354221242III

KOPIA Z MAPY EWIDENCYJNEJ
SKALA 1:2000

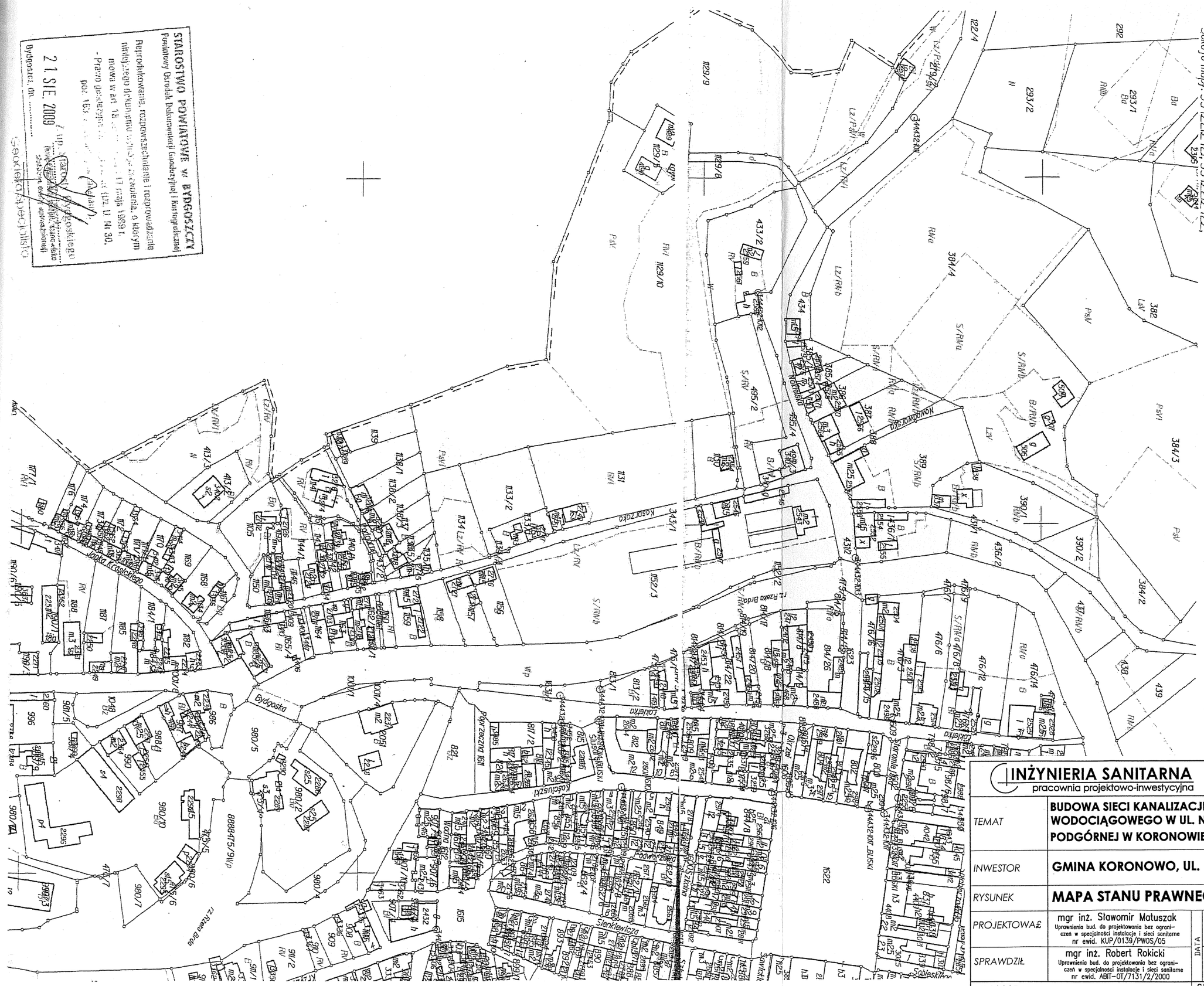
Bydgoska
Kasprzaka
Lokietka
Storoma
Sienkiewicza
Podgórna
Nakielska
Koronowska
Osiedlowa
Wolna Droga
Kościelna
Osielska
Ks. Rzeszo Brda
Pdgr 286210 1631
Pdgr 286210 1631
344432 KOT. DUSKI
344432 KOT. DUSKI
344432 KOT. DUSKI

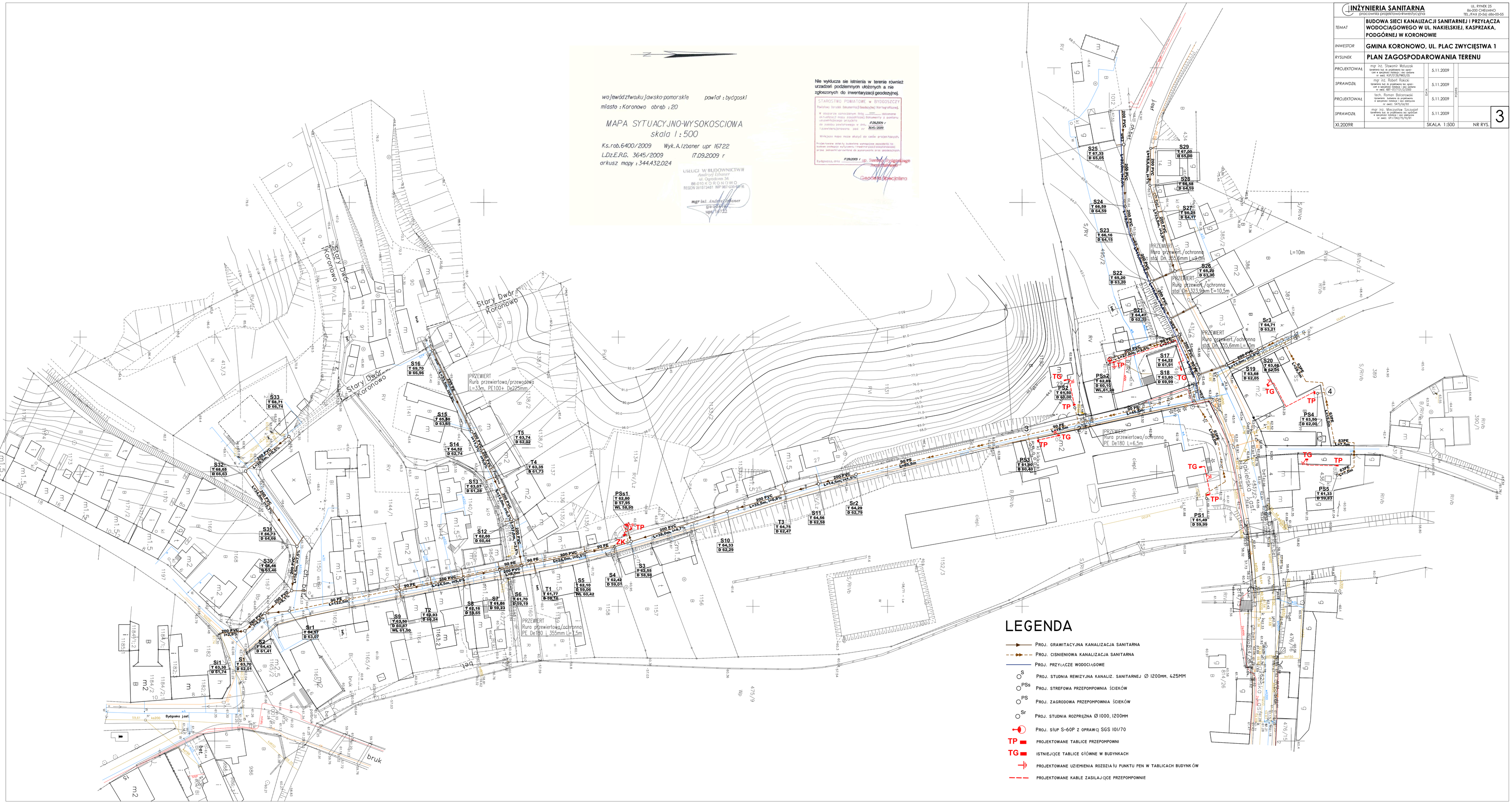

LEGENDA

- PROJ. GRAWITACYJNA KANALIZACJA SANITARNA
- PROJ. CISNIENIOWA KANALIZACJA SANITARNA
- PROJ. PRZYŁĄCZE WODOCIĄGOWE
- S — PROJ. STUDNIA REWIZYJNA KANALIZ. SANITARNEJ Ø 1200MM, 425MM
- PSs — PROJ. STREFOWA PRZEPOMPOWNIA ŚCIEKÓW
- PS — PROJ. ZAGRODOWA PRZEPOMPOWNIA ŚCIEKÓW
- Sr — PROJ. STUDNIA ROZPRĘŻNA Ø 1000, 1200MM
- PROJ. SŁUP S-60P Z OPRAWĄ SGS 101/70
- TP — PROJEKTOWANE TABLICE PRZEPOMPOWNI
- TG — ISTNIEJĄCE TABLICE GŁÓWNE W BUDYNKACH
- PROJEKTOWANE UZIEMIENIA ROZDZIAŁU PUNKTU PEN W TABLICACH BUDYNKÓW
- PROJEKTOWANE KABLE ZASILAJĄCE PRZEPOMPOWNIE

INŻYNIERIA SANITARNA pracownia projektowo-inwestycyjna			UL. RYNEK 25 86-200 CHEŁMNO TEL./FAX (0-56) 686-00-55	
TEMAT	BUDOWA SIECI KANALIZACJI SANITARNEJ I PRZYŁĄCZA WODOCIĄGOWEGO W UL. NAKIELSKIEJ, KASPRZAKA, PODGÓRNEJ W KORONOWIE			
INWESTOR	GMINA KORONOWO, UL. PLAC ZWYCIĘSTWA 1			
RYSUNEK	PLAN ZAGOSPODAROWANIA TERENU			
PROJEKTOWAŁ	mgr inż. Sławomir Maluszek Uprawnienia bud. do projektowania bez ograniczeń w specjalności instalacji i sieci sanitarnej nr ewid. KUP/0138/PWOS/05	DATA	5.11.2009	POCZTA
SPRAWDZIŁ	mgr inż. Robert Rokicki Uprawnienia bud. do projektowania bez ograniczeń w specjalności instalacji i sieci sanitarnej nr ewid. ABP-07/7/01/2/2000		5.11.2009	
PROJEKTOWAŁ	tech. Roman Bobrowski Uprawnienia bud. do projektowania w specjalności instalacji i sieci sanitarnej nr ewid. 1415/USA/93		5.11.2009	
SPRAWDZIŁ	mgr inż. Mieczysław Szczygieł Uprawnienia bud. do projektowania bez ograniczeń w specjalności instalacji i sieci sanitarnej nr ewid. OP.1/342/75/70/91		5.11.2009	
XI.2009R		SKALA 1:500	NR RYS.	3

Skala pionowa 1:100
Skala pozioma 1:500

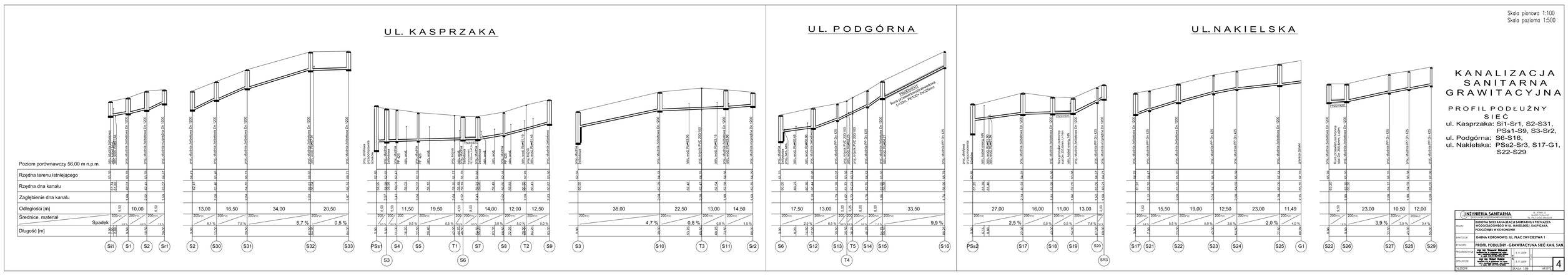

Skala pionowa 1:100
Skala pozioma 1:500

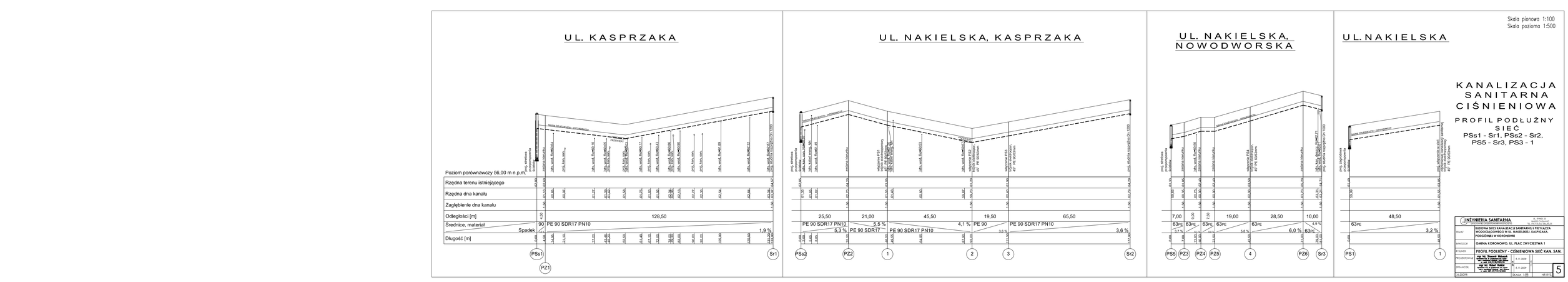

Skala pionowa 1:100
Skala pozioma 1:250

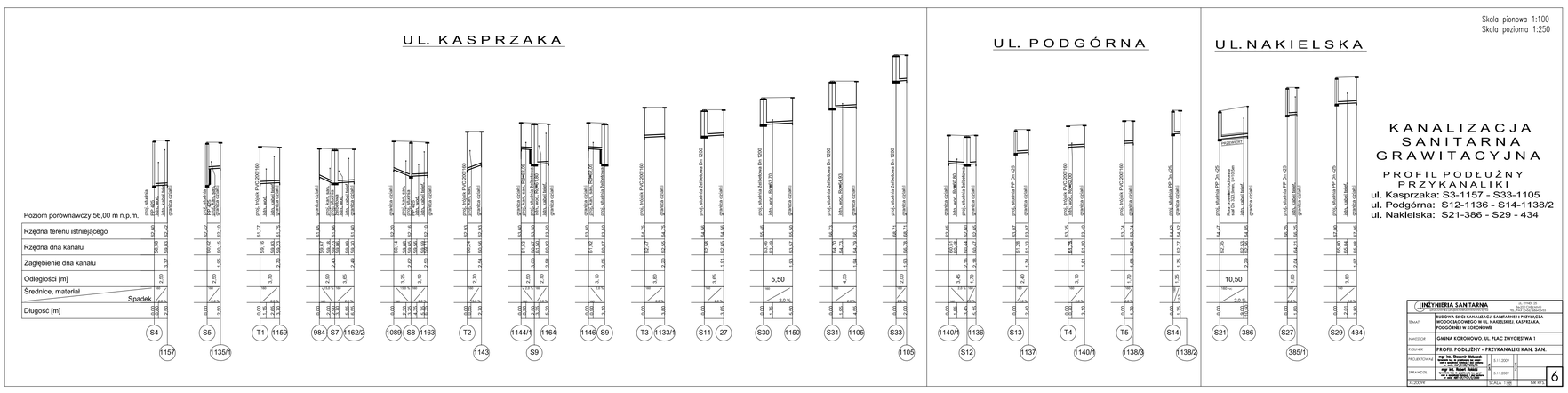

Skala pionowa 1:100
Skala pozioma 1:500

STUDNIA ROZPRĘŻNA

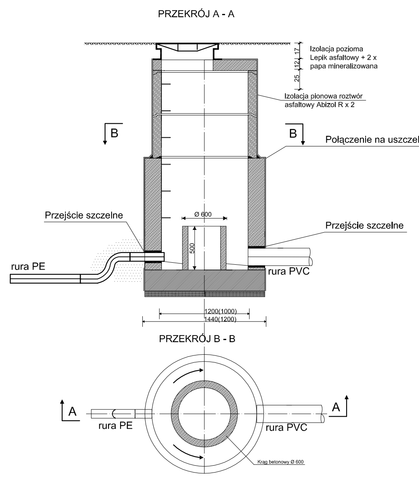

STUDNIA KANALIZACYJNA ROZPRĘŻNA
Z KRĘGÓW ŻELBETOWYCH
WARTIANT Z PIERŚCIENIEM ODCIĄŻAJĄCYM

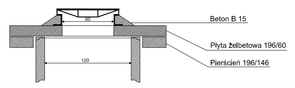

STUDNIA KASKADOWA

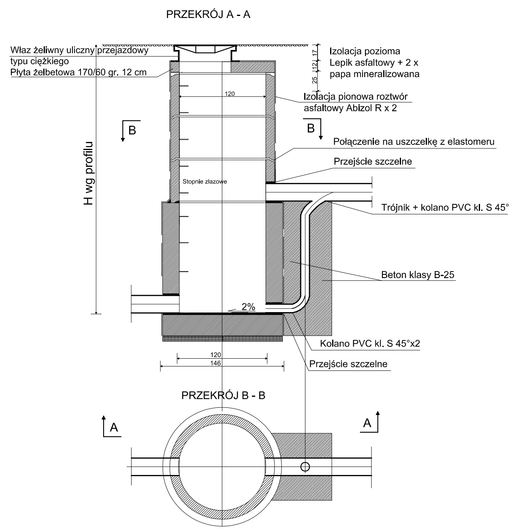

STUDNIA REWIZYJNA PP 425mm

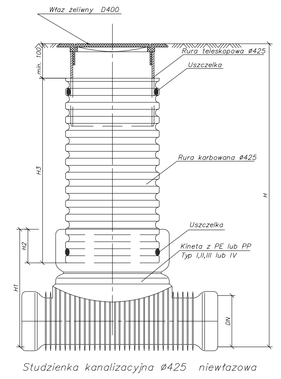

RODZAJ STUDZIENKI	TYP I PRZEPŁYWOWA	TYP II POŁĄCZENIOWA	TYP II POŁĄCZENIOWA (dopływ prawy)	TYP IV POŁĄCZENIOWA (dopływ lewy)
	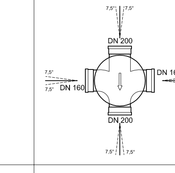	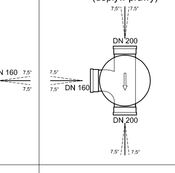	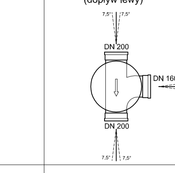	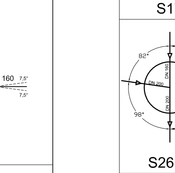
LICZBA SZTUK	5 szt.	1 szt.	2 szt.	5 szt.
OZNACZENIE NA PLANIE	S16, S23, S24, S28, S29	S8	S4, S20	S5, S13, S14, S21, S27

ZESTAWIENIE STUDNI ŻELBETOWYCH DN 1200 MM

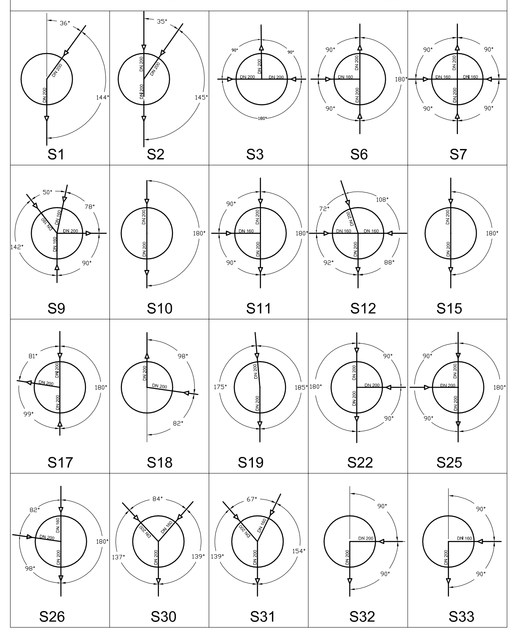

STUDNIA REWIZYJNA

MONTAŻ W TERENACH ZIELONYCH, CHODNIKACH

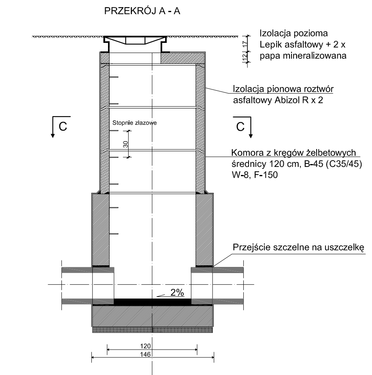

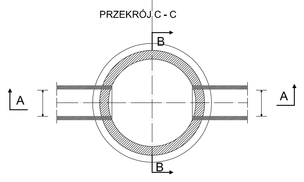

MONTAŻ W JEZDNIACH, ZJAZDACH

STUDNIA KANALIZACYJNA REWIZYJNA
Z KRĘGÓW ŻELBETOWYCH
WARTIANT Z PIERŚCIENIEM ODCIĄŻAJĄCYM

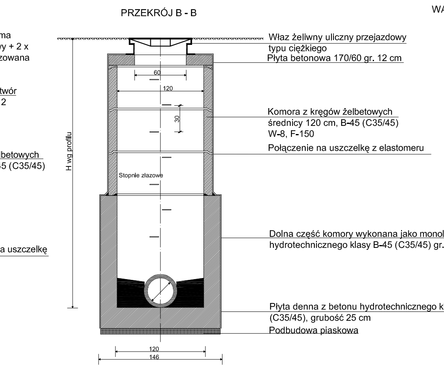

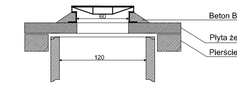

INŻYNIERIA SANITARNA projektowanie branżowe i inwestycyjne	ul. RYNEK 20 86-200 CHOJNICE TEL./FAX (0-52) 397-20-33
TEMAT	BUDOWA SIECI KANALIZACJI SANITARNEJ I PRZYŁĄCZA WODOCIĄGOWEGO W UL. NAKIELSKIEJ, KASPRZAKA, PODGÓRNEJ W KORONOWIE
INWESTOR	GMINA KORONOWO, UL. PLAC ZWYCIĘSTWA 1
RYSUNEK	SCHEMATY STUDNI REWIZ., KASKAD. I ROZPRĘŻNYCH
PROJEKTOWAŁ	mgr inż. Sławomir Wiśniewski uprawnienia bez ograniczeń do pełnienia funkcji projektanta w specjalności instalacyjnej w zakresie sieci i instalacji wodociągowych i kanalizacyjnych nr ewid. MP/0170/PWOD/05 — 5.11.2009
SPRAWDZIŁ	mgr inż. Robert Rokicki uprawnienia bez ograniczeń do pełnienia funkcji rzeczoznawcy w specjalności sieciowej i bez ograniczeń w zakresie sieci i instalacji sanitarnych nr ewid. MP/0170/ZS/0001 — 5.11.2009
XI.2009R	SKALA ---- NR RYS. 7

PRZEPOMPOWNIA STREFOWA
PSs2 WERSJA DWUPOMPOWA

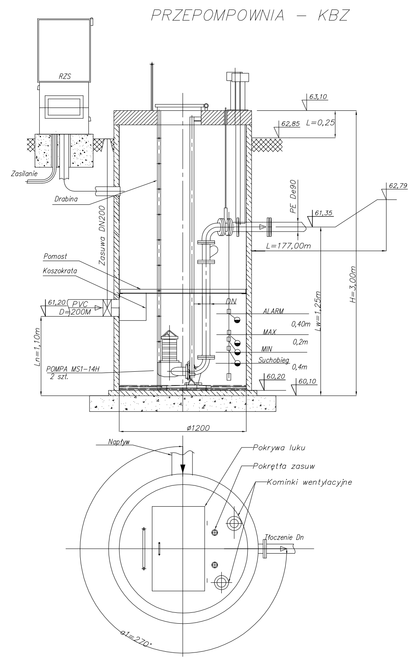

ZBIORNIK PRZEPOMPOWNI ZABEZPIECZYĆ PRZED WYPORem PRZEZ WODY GRUNTOWE ZGODNIE Z WYTYCZNYMI PRODUCENTA !

PRZEPOMPOWNIA STREFOWA
PSs1 WERSJA DWUPOMPOWA

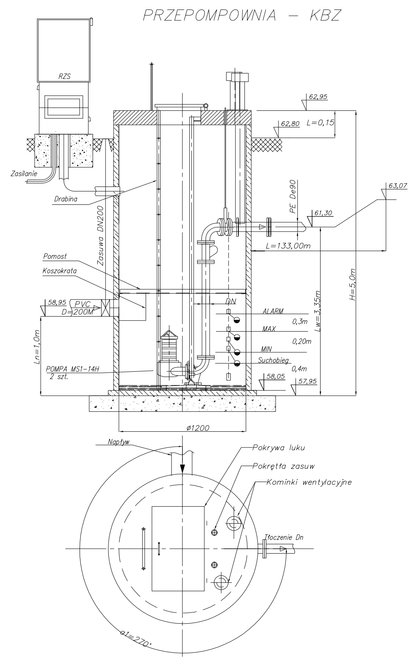

ZBIORNIK PRZEPOMPOWNI ZABEZPIECZYĆ PRZED WYPORem PRZEZ WODY GRUNTOWE ZGODNIE Z WYTYCZNYMI PRODUCENTA !

PRZEPOMPOWNIA ZAGRODOWA
WERSJA DWUPOMPOWA

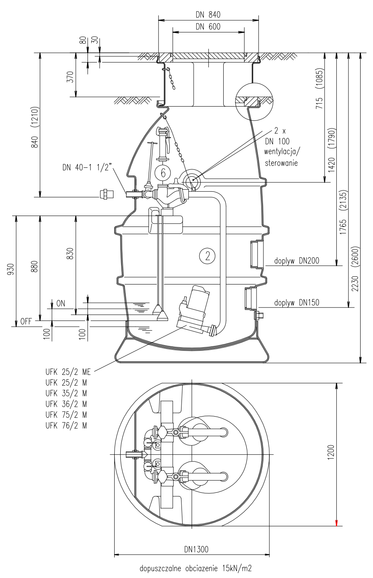

PRZEPOMPOWNIA ZAGRODOWA
WERSJA JEDNOPOMPOWA

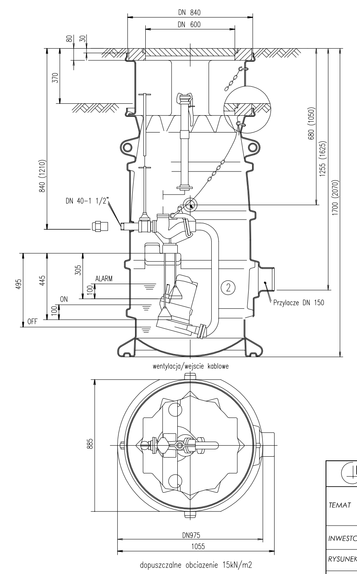

INŻYNIERIA SANITARNA projektowanie branżowe i inwestycyjne	ul. RYNEK 20 86-200 CHOJNICE TEL./FAX (0-52) 397-20-33
TEMAT	BUDOWA SIECI KANALIZACJI SANITARNEJ I PRZYŁĄCZA WODOCIĄGOWEGO W UL. NAKIELSKIEJ, KASPRZAKA, PODGÓRNEJ W KORONOWIE
INWESTOR	GMINA KORONOWO, UL. PLAC ZWYCIĘSTWA 1
RYSUNEK	SCHEMATY PRZEPOMPOWNI ŚCIEKÓW
PROJEKTOWAŁ	tech. Roman Bojarowski uprawnienia bez ograniczeń w specjalności sieciowej i bez ograniczeń w zakresie sieci i instalacji wodociągowych i kanalizacyjnych nr ewid. MP/0170/PWOD/05 — 5.11.2009
SPRAWDZIŁ	mgr inż. Mieczysław Szczepaf uprawnienia bez ograniczeń do pełnienia funkcji rzeczoznawcy w specjalności sieciowej i bez ograniczeń w zakresie sieci i instalacji sanitarnych nr ewid. MP/0170/ZS/0002 — 5.11.2009
XI.2009R	SKALA ---- NR RYS. 9

SCHEMAT PRZYŁĄCZA KABLOWEGO JEDNOFAZOWEGO

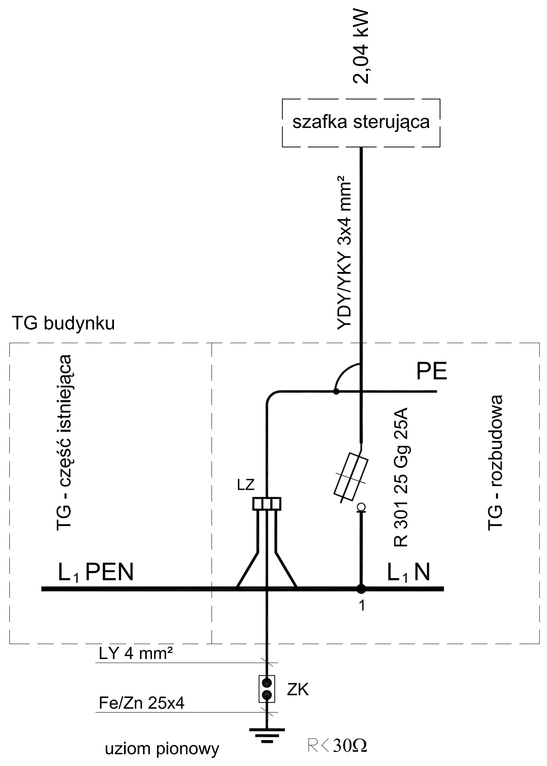

SCHEMAT PRZYŁĄCZA KABLOWEGO TRÓJFAZOWEGO

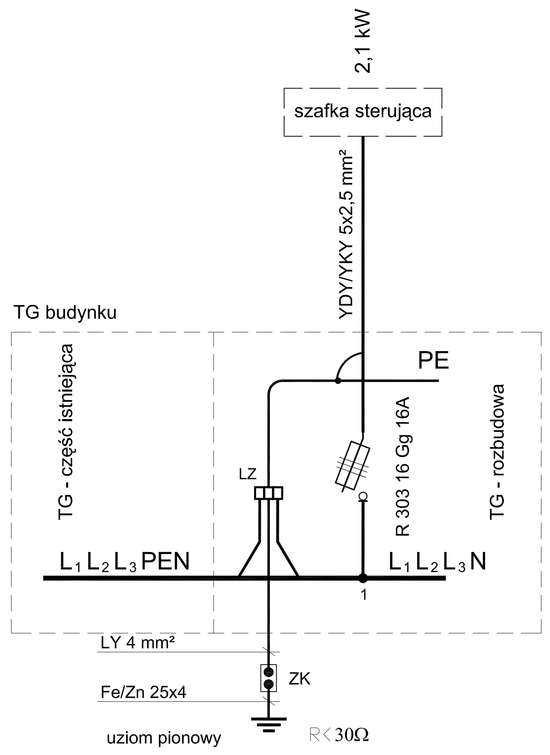

SCHEMAT PRZYŁĄCZA KABLOWEGO DO PSs2

UWAGA
1. Istniejącą tablicę administracyjną w budynku mieszkalnym rozbudować o układ pomiarowy i rozłącznik izolacyjny według schematu.

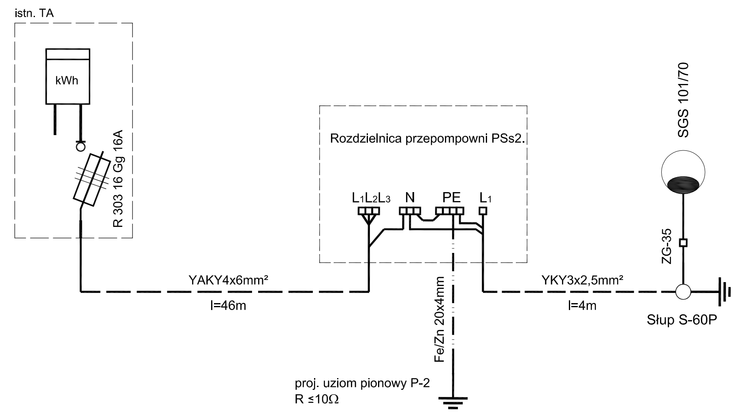

SCHEMAT PRZYŁĄCZA KABLOWEGO DO PSs1

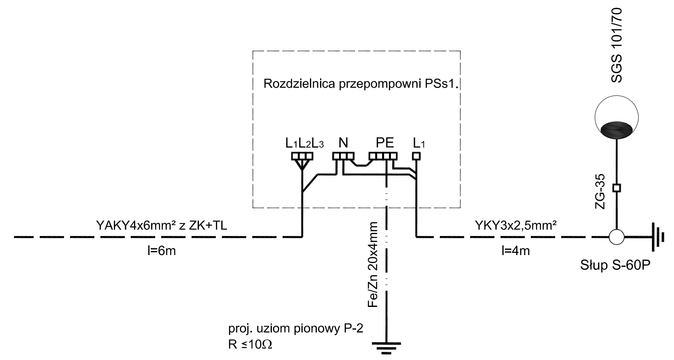

INŻYNIERIA SANITARNA pracownia projektowo-inwestycyjna				UL. RYNEK 25 86-200 CHEŁMNO TEL./FAX (0-56) 686-00-55
TEMAT	BUDOWA SIECI KANALIZACJI SANITARNEJ I PRZYŁĄCZA WODOCIĄGOWEGO W UL. NAKIELSKIEJ, KASPRZAKA, PODGÓRNEJ W KORONOWIE			
INWESTOR	GMINA KORONOWO, UL. PLAC ZWYCIĘSTWA 1			
RYSUNEK	SCHEMATY ELEKTRYCZNE			
PROJEKTOWAŁ	tech. Roman Balcerowski Uprawnienia budowlane do projektowania w specjalności instalacje i sieci elektryczne nr ewid.: 5475/Go/93	DATA	5.11.2009	PODPIS
SPRAWDZIŁ	mgr inż. Mieczysław Szczygieł Uprawnienia bud. do projektowania bez ograniczeń w specjalności instalacje i sieci elektryczne nr ewid.: GP.I.7342/75/10/91		5.11.2009	10
XI.2009R		SKALA -----		NR RYS.